«ՋԻ ԷՄ ԲԻ ԳՐՈՒՊ»

Սահմանափակ Պատասխանատվությամբ Ընկերություն

ԱՇԽԱՏԱՆՔԱՅԻՆ ՆԱԽԱԳԻԾ

ՆՈՅԵՄԲԵՐՅԱՆ ՀԱՄԱՅՆՔԻ ԶՈՐԱԿԱՆ ԲՆԱԿԱՎԱՅՐԻ 1, 2, 7, 8, 9 ԵՎ 14-ՐԴ ՓՈՂՈՑՆԵՐԻ ՏՈՒՖԱՊԱՏՄԱՆ ԱՇԽԱՏԱՆՔՆԵՐ

ՀԱՄԱՁԱՅՆԵՑՎԱԾ Է՝

Նոյեմբերյան համայնքի ղեկավար՝

Ա.ԱՂԱԲԱԲՅԱՆ

ՏՆՕՐԵՆ՝ **Լ. ԼԵՎՈՆՅԱՆ**

2024թ.

Նոյեմբերյան համայնքի Զորական բնակավայրի 1;2;4;7;8;9 և 14-րդ փողոցների տուֆապատման աշխատանքների նախագծանախահաշվային փաստաթղթերի կազմման ծառայություններ

08414485
«ԱՐՄԱՆ-ԵՐԵՄ» ՍՊԸ
"APMAH-EPEM" OOO
"ARMAN-EREM" LLC
ՓՈՐՁԱԳԻՏՈՒԹՅՈՒՆ

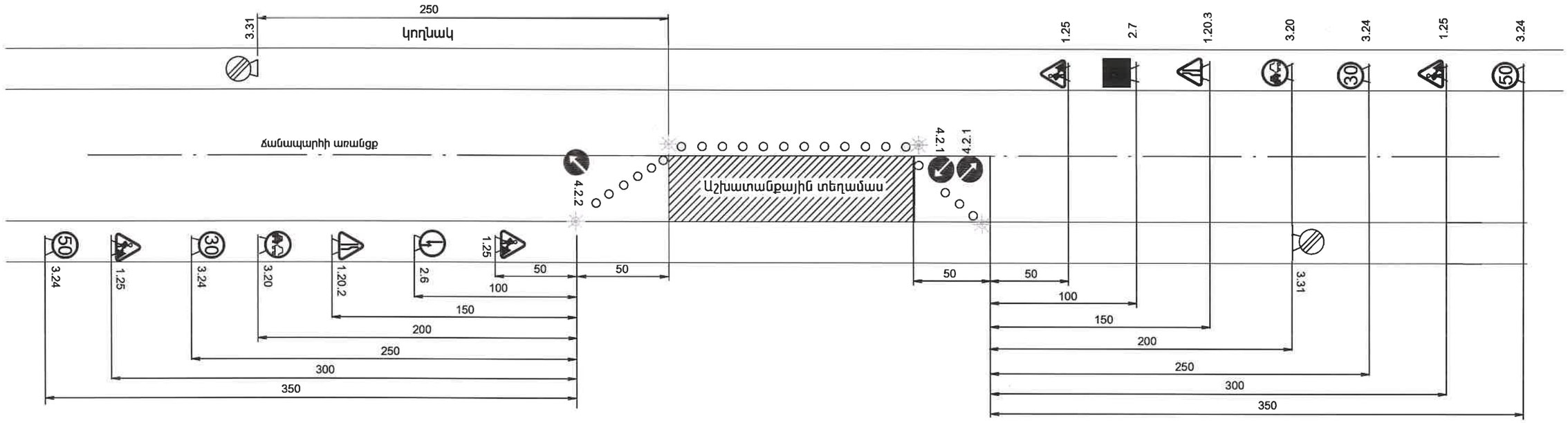

08414485
«ԱՐՄԱՆ-ԵՐԵՄ» ՍՊԸ
"APMAH-EPEM" OOO
"ARMAN-EREM" LLC
ՓՈՐՁԱՔՆՆՈՒԹՅՈՒՆ

Պայմանական նշաններ

1.25	Ճանապարհային աշխատանքներ	
1.20.2	Ճանապարհի նեղացում	
1.20.3	Ճանապարհի նեղացում	
3.20	Վազանցն արգելվում է	
70 50 30	3.24	Առավելագույն արագության սահմանափակում
3.31	Բոլոր սահմանափակումների վերջ	
4.2.1	Արգելքի շրջանցում աջից	
4.2.2	Արգելքի շրջանցում ձախից	
2.6	Հանդիպակաց շարժման առավելություն	
2.7	Առավելություն հանդիպակաց շարժման նկատմամբ	
	Լուսաազդանշանային առկայծող լապտեր	

Թերթ 1

Երթևեկության կարգավորման սխեմա

ՕԲՅԵԿՏԻ ԱՆՎԱՆՈՒՄԸ . . . . . .
NAME OF WORKS . . . . . .
ՊԱՏՎԻՐԱՏՈՒ . . . . . .
CLIENT . . . . . .
ԿԱՊԱԼԱՌՈՒ . . . . . .
CONTRACTOR . . . . . .
ՇԻՆԱՐԱՐԱԿԱՆ ԱՇԽԱՏԱՆՔՆԵՐԻ ՍԿԻԶԲ . . . . . .
.
DEADLINES OF CONSTRACTION BEGINNING . . . . . .
ՎԵՐՋ . . . . . .
END . . . . . .
ԼՐԱՑՈՒՑԻՉ ՏԵՂԵԿՈՒԹՅՈՒՆՆԵՐԻ ՀԱՄԱՐ ԶԱՆԳԵԼ ՀԵՌ. . . . .
. .
PHONE NUMBER FOR ADDITIONAL INFORMATION . . . . . .

Օբյեկտի սկզբում և վերջում տեղադրվող
տիպային նշան

Տիպային լայնական կտրվածք
Մ 1:20

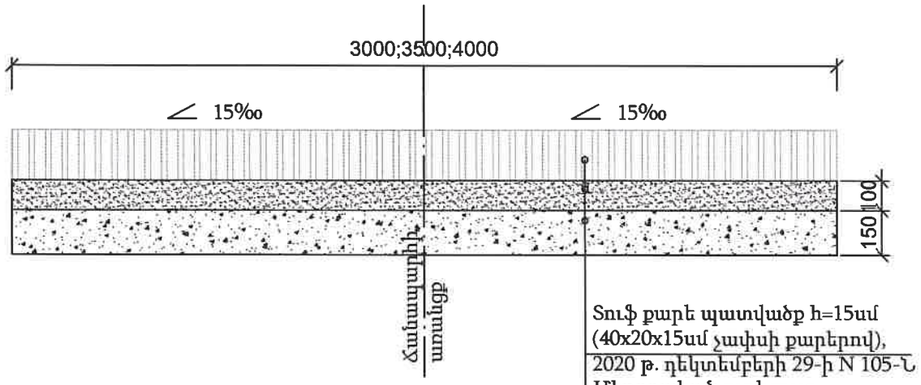

Տուֆ քարե պատվածք h=15սմ
(40x20x15սմ չափսի քարերով),
2020 թ. դեկտեմբերի 29-ի N 105-Ն
Մեթոդական ուղեցույց

Հատիկավոր ենթահիմք
(Ավազակոպճային շերտ), h=10սմ, մ2,
ГОСТ 23735-14, Группа Ж17

Խճային նախապատրաստական
շերտ h = 15 սմ
ՀՀՇՆ 32-01-2022 և СБОРНИК 27

Փողոցի պատվածքի դիրքը հատակագծում
Մ 1:100

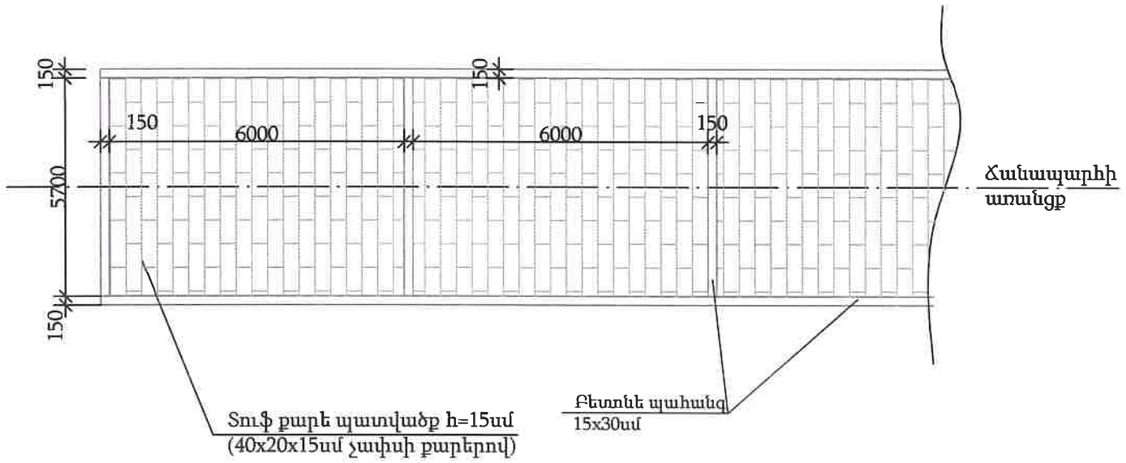

08414485
«ԱՐՄԱՆ-ԵՐԵՄ» ՍՊԸ
"APMAH-EPEM" OOO
"ARMAN-EREM" LLC
ՓՈՐՁԱՔՆՆՈՒԹՅՈՒՆ

Կորացումներում քարերի շարվածքի
տիպային սխեմա
Մ 1:50

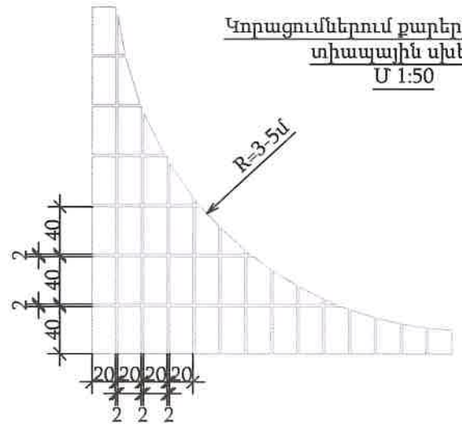

Ծանոթություն:
Տուֆ քարի ֆիզիկամեխանիկական և երկրաչափական բնութագրեր ընդունել հետևյալ չափորոշիչները.
- ծավալային կշիռը 1500 կգ/մ3-ից ոչ պակաս
- ջրակլանումը 18 %-ից ոչ ավել
- չոր վիճակում սեղմման ամրության սահմանը 150 կգ/սմ2-ից (15ՄՊա) ոչ պակաս

Ճանապարհի հագուստի կոնստրուկցիա

30x34սմ ե/բ վաքերի կոնստրուկցիա

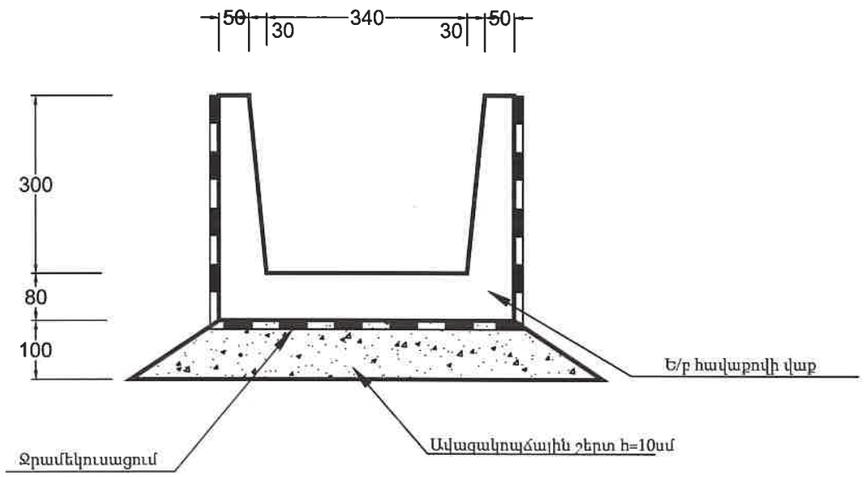

Ե/բ վաք 30x34 սմ

V=0.24 մ^3
B22.5 F200
P=0.5 տ
A=17.59 կգ
A_f=73.29 կգ/մ^3

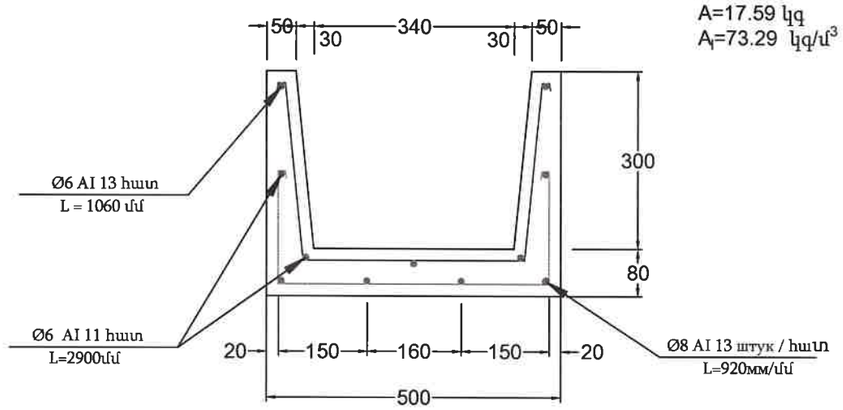

30x34 սմ վաքի ամրանավորում

1. Ամրան Ø6 AI 1 գծմ 0.222 կգ ընդհանուրը 11x2.9x0.222=7.0 կգ
2. Ամրան Ø6 AI 1 գծմ 0.222 կգ ընդհանուրը 13x1.06x0.222=3.06 կգ
3. Ամրան Ø8 AI 1 գծմ 0.395 կգ ընդհանուրը 13x0.92x0.395=4.72 կգ

273մմ խողովակի կտրվածք

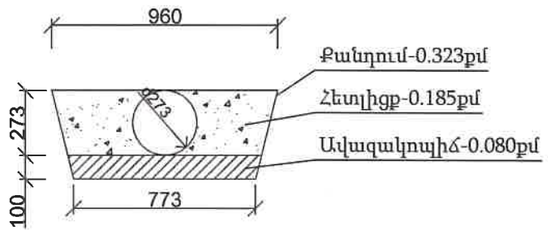

08414485
«ԱՐՄԱՆ-ԵՐԵՄ» ՍՊԸ
"APMAH-EPEM" OOO
"ARMAN-EREM" LLC
ՓՈՐՁԱՔՆՆՈՒԹՅՈՒՆ

Ծանոթություն:
1. Չափերը տրված են "մմ"-ով

Ե/բ վաք

Ջրընդունիչի կտրվածք 1-1

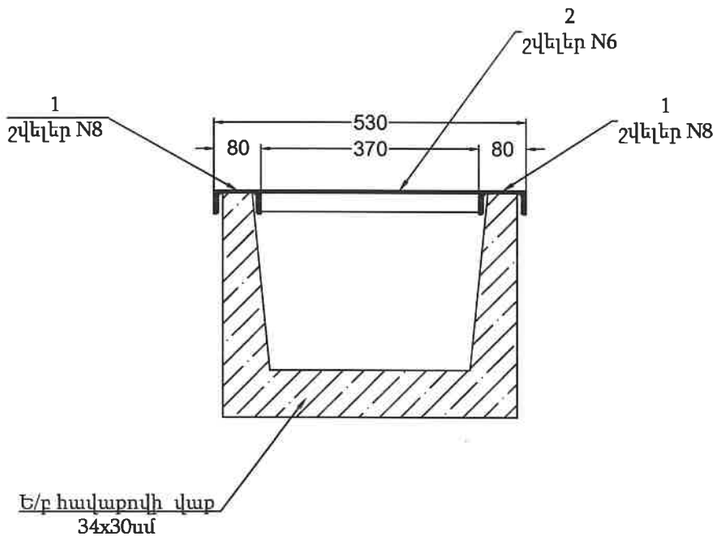

Ջրընդունիչի հատակագիծ

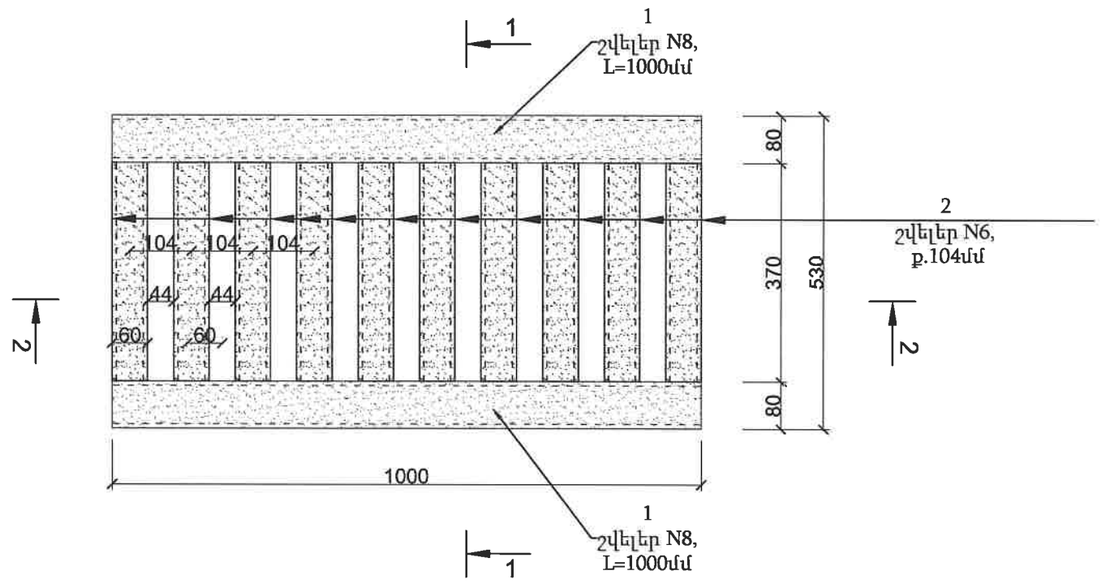

08414485
«ԱՐՄԱՆ-ԵՐԵՄ» ՍՊԸ
"APMAH-EPEM" OOO
"ARMAN-EREM" LLC
ՓՈՐՁԱՔՆՆՈՒԹՅՈՒՆ

Ծանոթություն:
1. Չափերը տրված են "մմ"-ով
2. Մետաղական ցանցը տեղադրվում է Ե/բ 30x34սմ վաքերի մուտքերի, իջատեղերի և ճանապարհի երթևեկելի մասի հետ հատման հատվածներում:

Ջրընդունիչի ցանց

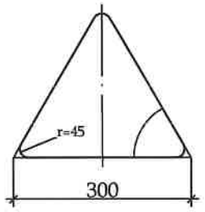

Տեսակ II
1.1, 1.2, 1.5-1.7, 1.8,
1.9-1.14, 1.15, 1.16, 1.17,
1.18-1.21, 1.22-1.24,
1.25, 1.26-1.33,
2.3.1 - 2.3.7, 2.4:
L=3 մ, d=51 մմ,
S=2.5 մմ

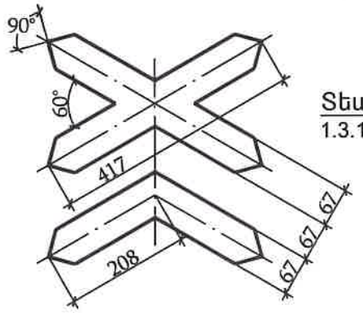

Տեսակ II
1.3.1, 1.3.2

L=3.5 մ, d=57 մմ,
S=2.5 մմ

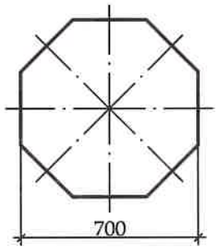

Տեսակ II
2.5
L=3 մ, d=57 մմ,
S=2.5 մմ

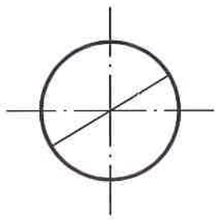

Տեսակ II
2.6, 3.1-3.9, 3.10, 3.11-3.16,
3-17.1-3.17.3, 3.18.1-3.19,
3.20, 3.21-3.23, 3.24,
3.25-3.33, 4.1.1-4.3, 4.4,
4.5, 4.6, 4.7:
L=3 մ, d=51 մմ,
S=2.5 մմ

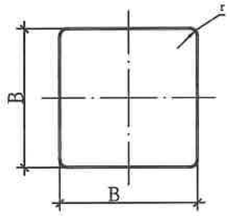

Տեսակ II
2.1, 2.2, 2.7, 5.5, 5.6,
5.8 -5.14, 5.15.2 - 5.15.6,
5.19.1, 5.19.2, 5.20,
6.2, 6.3.1, 6.3.2, 6.4,
6.5-6.7, 6.8.1-6.8.3,
8.1.2, 8.13:
B=700, r=45
L=3 մ, d=51 մմ,
S=2.5 մմ

6.14.1: B=350, r=45
L=3 մ, d=51 մմ,
S=2.5 մմ

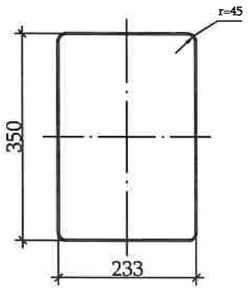

Տեսակ II
7.1-7.18:

L=3 մ, d=57 մմ,
S=2.5 մմ

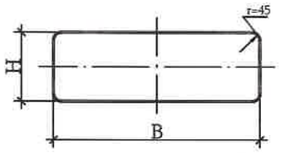

Տեսակ II
1.4.1-1.4.6,
6.14.1, 6.14.2
8.1.1, 8.1.3, 8.1.4,
8.2.1, 8.2.2-8.11, 8.12,
8.14-8.21.3, :
B=700, H=350
L=2.5 մ, d=51 մմ,
S=2.5 մմ

5.7.1, 5.7.2,
5.23.2, 5.24.2,
6.14.2, 6.16,
6.18.1 - 6.18.3:
B=1050, H=350
L=3 մ, d=51 մմ,
S=2.5 մմ

5.15.1, 5.15.3, 5.15.7, 5.15.8: B=1400, H=700
L=3 մ, d=57 մմ,
S=2.5 մմ

6.13: B=300, H=200
L=2.5 մ, d=51 մմ,
S=2.5 մմ

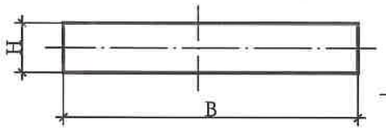

Տեսակ II
1.34.1 - 1.34.2: B=615, B=1160, B=2250, H=500
1.34.3 B=1160, B=2250, H=500
L=2 մ, d=51 մմ,
S=2.5 մմ

Ճանապարհային նշաններ

5.24.1; 5.26

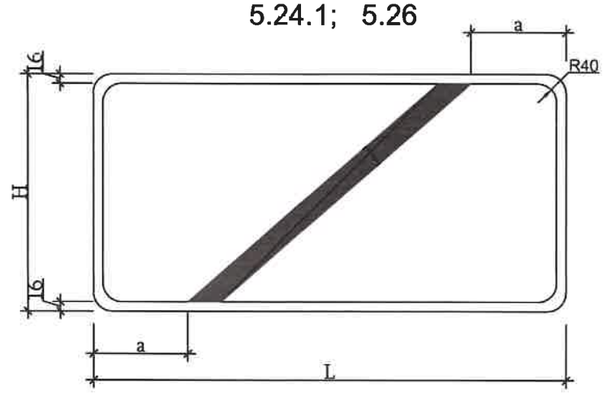

5.23.1; 5.25

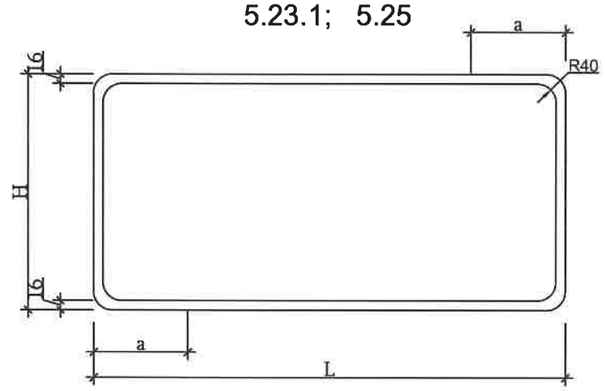

5.23.1, 5.25, 5.24.1, 5.26
Նշանների չափերի աղյուսակ

H մմ	L մմ	a մմ
500	800-1000	200
	1100-1300	250
	1400-1700	300
	1700 և ավել	350

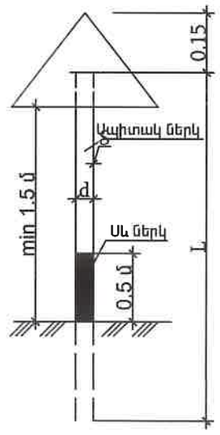

08414485
«ԱՐՄԱՆ-ԵՐԵՄ» ՍՊԸ
"APMAH-EPEM" OOO
"ARMAN-EREM" LLC
ՓՈՐՁԱՔՆՆՈՒԹՅՈՒՆ

Երթևեկության կարգավորման սխեմա

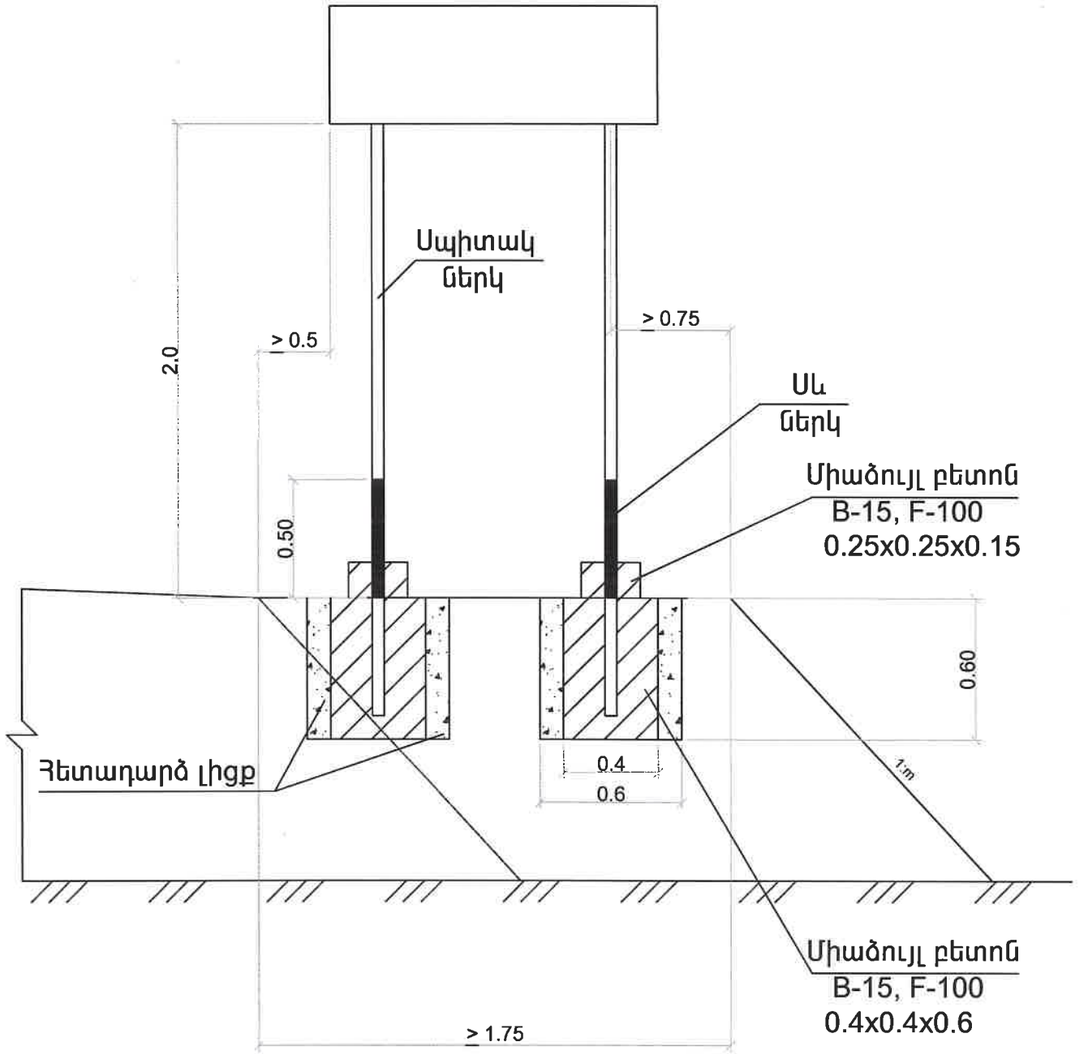

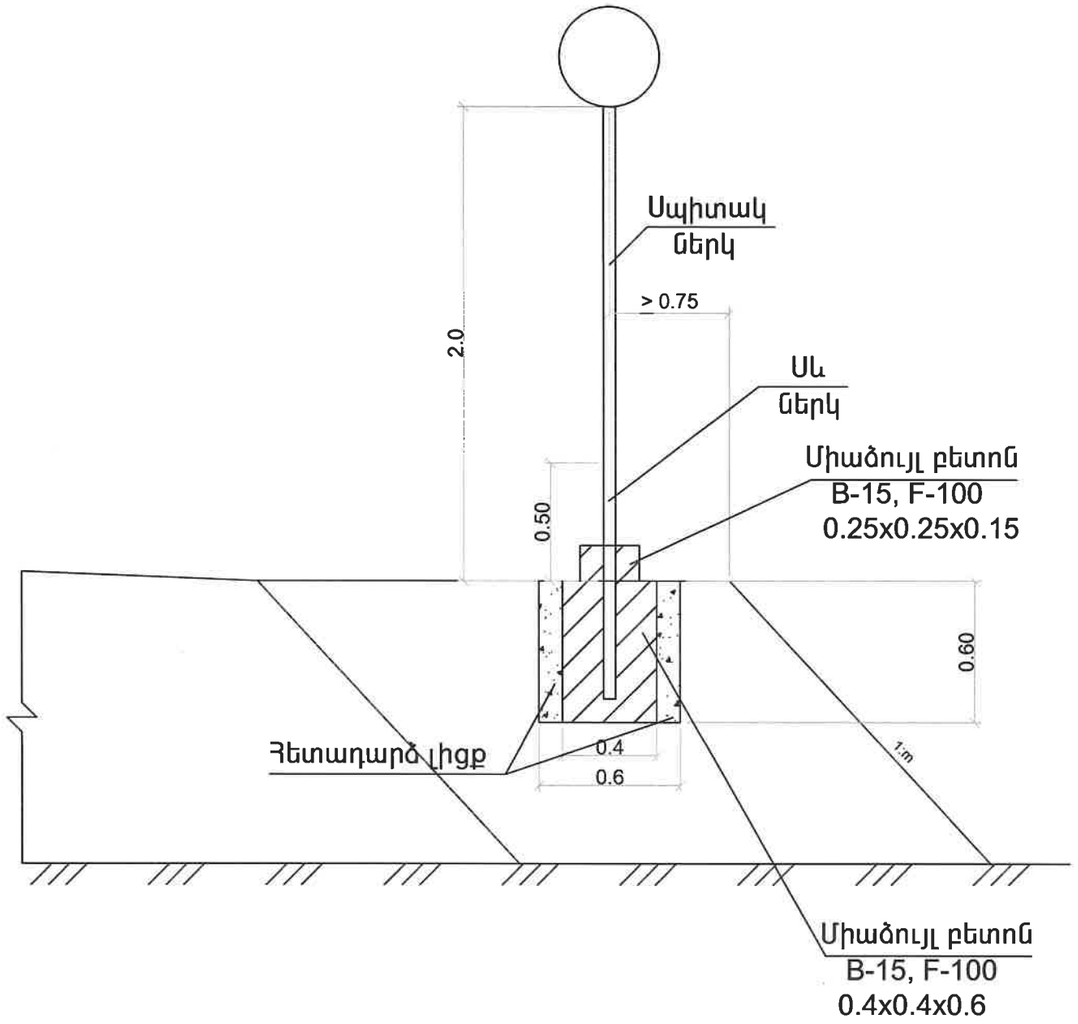

08414485
«ԱՐՄԱՆ-ԵՐԵՄ» ՍՊԸ
"APMAH-EPEM" OOO
"ARMAN-EREM" LLC
ՓՈՐՁԱՔՆՆՈՒԹՅՈՒՆ

Ճանապարհային նշանների տեղադրման
տիպային նախագիծ

ՊԱՐԱՊԵՏՆԵՐԻ ՏԻՊԱՅԻՆ ԼԱՅՆԱԿԱՆ ԿՏՐՎԱԾՔ

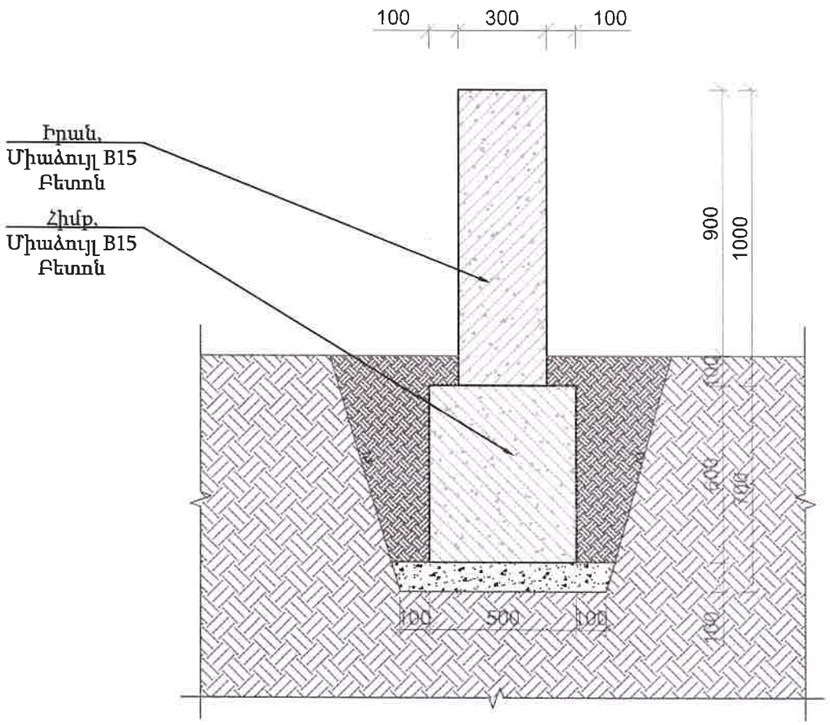

08414485
«ԱՐՄԱՆ-ԵՐԵՄ» ՍՊԸ
"APMAH-EPEM" OOO
"ARMAN-EREM" LLC
ՓՈՐՁԱՔՆՆՈՒԹՅՈՒՆ

Պարապետների տիպային լայնական կտրվածք

ՄԵՏԱՂԱԿԱՆ ԱՐԳԵԼԱՓԱԿՈՑ
(ճակատային տեսք)
Մ 1:20

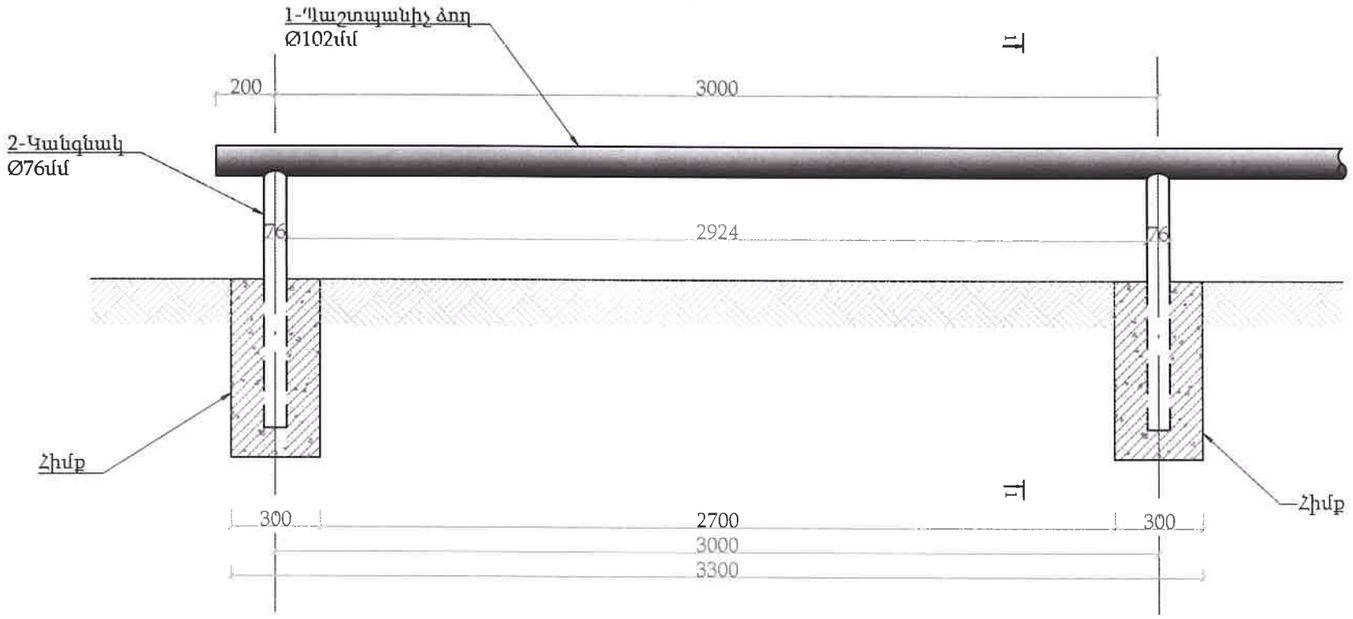

1-1
Մ 1:20

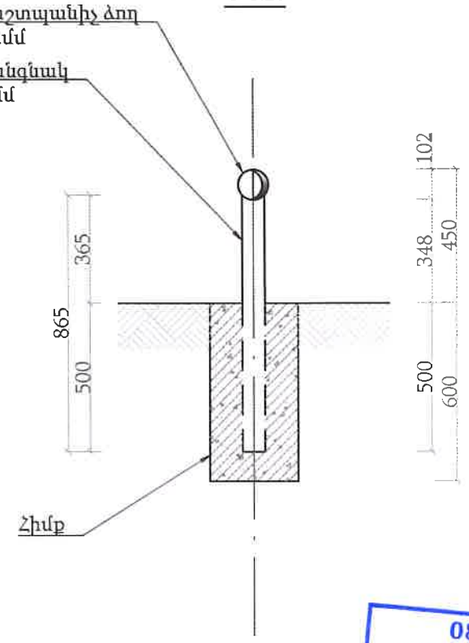

ԵՌԱԿՑՄԱՆ ՀԱՆԳՈՒՅՑ
Մ 1:5

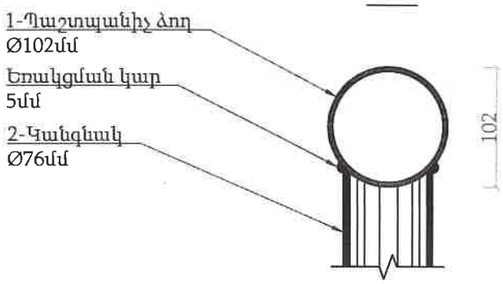

08414485
«ԱՐՄԱՆ-ԵՐԵՄ» ՍՊԸ
"АРМАН-ЕРЕМ" ООО
"ARMAN-EREM" LLC
ՓՈՐՁԱԳՔՆՈՒԹՅՈՒՆ

Մասնագիր մեկ սեկցիայի համար (3.0գծ.մ)

Դիրք №	Տարերի անվանումը	Հատույթը, մմ	Երկար. մմ	Լրացուցիչ Երկար. մմ	Քանակ, հատ	Ընդհանուր Երկար. մ	Դետալի քաշը, կգ			
							Միավորի քաշը	Մեկի	Ընդանուր	Դետալի
1	Պաշտպանիչ ձող	Ø102	3000	3400	1	3.4	9.667կգ-1գծ.մ	32.868	32.868	45.156
2	Կանգնակ	Ø76	865	865	2	1.73	7.103կգ-1գծ.մ	6.144	12.288	

Ծանոթություն

1. Պողպատե խողովակների մակնիշը՝ ըստ ԳՈՍՏ 8732-78:
2. Եռակցման կարերի բարձրությունը՝ d = 5մմ:
3. Մետաղական արգելափակոցները անհրաժեշտ է տեղադրել եռապատիկ թվին համապատասխան:
4. Մետաղական արգելափակոցի կանգնակները քանակը հավասար է եռապատիկ երկարության $\frac{1}{3}$ չափին գումարած մեկ հատ:
5. Մետաղական արգելափակոցի Պաշտպանիչ ձողի երկարությունը հավասար է արգելափակոցի եռապատիկ երկարությանը գումարած 2*200մմ:
6. Արգելափակոցի հիմքերը B15 միաձույլ բետոնից:
7. Արգելափակոցի հիմքերի քանակը հավասար է արգելափակոցի եռապատիկ երկարության $\frac{1}{3}$ չափին գումարած մեկ հատ:
8. Մետաղական արգելափակոցը անհրաժեշտ է երկշերտ ներկել.
   - կանգնակները՝ սպիտակ գույն
   - պաշտպանիճ փողը՝ 2գծ.մ սպիտակ, 1գծ.մ կապույտ
9. Մետաղական արգելապակոցի ամբողջական երկարության առաջին և վերջին սեկցիաներում ըստ ցանկության, կարելի է կանգնակները 20սմ կարճ տեղադրել, որպեսզի արգելապատնեշի սկզբի և վերջին սեկցիաներում Պաշտպանիչ ձողը թեք ստացվի՝ էսթետիկ տեսքի համար:
10. Չափերը տրված են «մմ» - ով:

Դիրք	Նշանակությունը	Կտրվածքը, մմ	Չափ.միավոր	Քանակ	Ծանոթ.
1	Մետաղական արգելափակոցի հիմքի իրականացում B15 դասի բետոնից	300x300x600	$մ^3$	0.054	

Թերթ 9

Մետաղական արգելափակոց

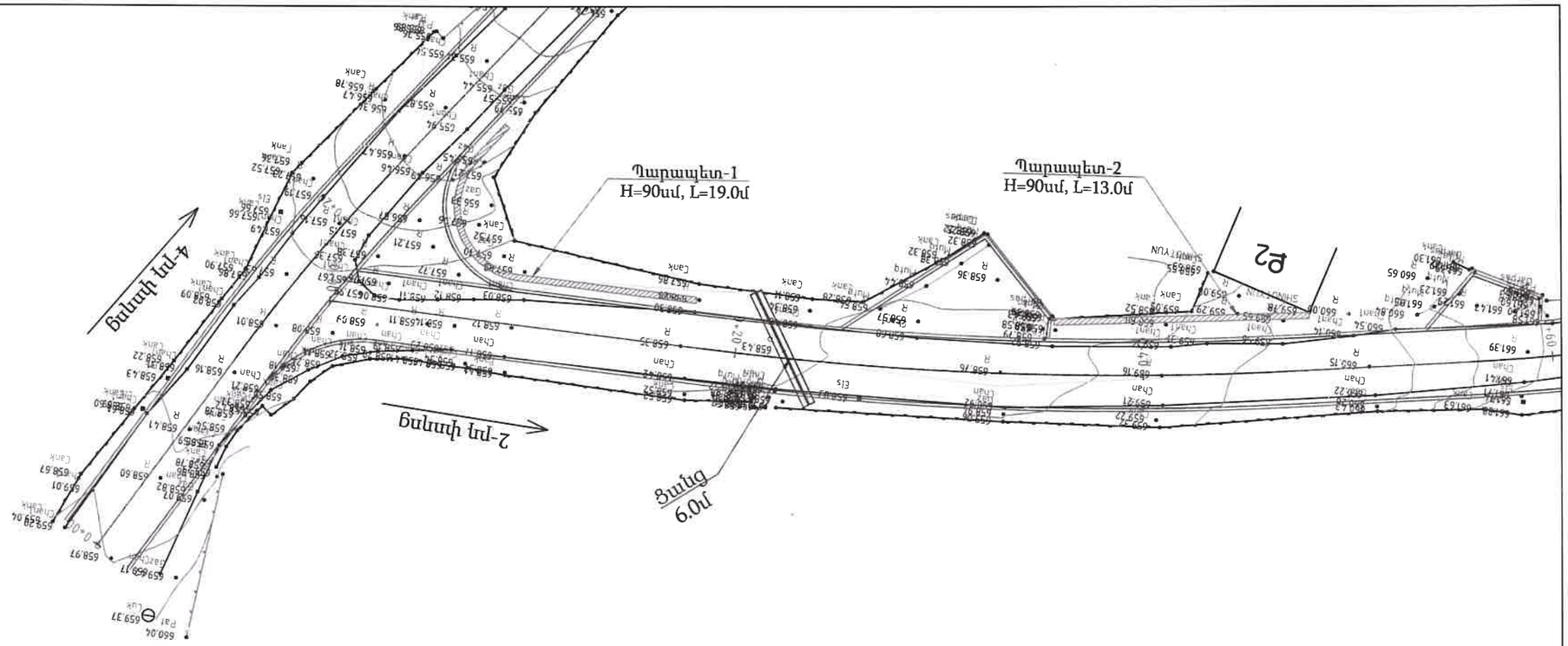

08414485
«ԱՐՄԱՆ-ԵՐԵՄ» ՍՊԸ
"APMAH-EPEM" OOO
"ARMAN-EREM" LLC
ՓՈՐՁԱՔՆՆՈՒԹՅՈՒՆ

Ծանոթություն:
Պարապետների ընդհանուր երկորությունը՝ 19+13+22+9=63գծ.մ

ՊԱՅՄԱՆԱԳԱՆ ՆՇԱՆՆԵՐ

Շենքեր, շինություններ	Սիզամարգեր	Բազալե եզրաքար 15x30սմ
Սև հորիզոնականներ	Ջրընդունիչներ	Բետոնե պահանգ 15x30սմ
1685.01 Սև նիշեր	Ասֆալտե պատվածք	Երթևեկելի մասի եզր
Ցանկապատ	Տուֆե պատվածք	Ասֆալտապատման եզր
Դիտահորեր	Ջրթող խողովակներ	Կյուվետ
		Բետոնե վաքեր

ՊԱՇՏՈՆ	ԱՆՈՒՆ ԱԳԳԱՆՈՒՆ	ՍՏՈՐԱԳՐ.	
ՏՆՕՐԵՆ	Լ. ԼԵՎՈՆՅԱՆ		
ԳԼԽԻՆ	Է. ԷՍԻԱԶԱՐՅԱՆ		
		ԱՄՍԱԹԻՎ	
	Մ 1:500	ՄԱՍՇՏԱԲԸ	

ՆԱԽԱԳԾԻ ԱՆՈՒՆ
Նոյեմբերյան համայնքի Զորական բնակավայրի 1;2;4;7;8;9 և 14-րդ փողոցների տուֆապատման աշխատանքների նախագծանախահաշվային փաստաթղթերի կազմման ծառայություններ
ՀՀՏՄՆՀՀ-ԳՀՇՁԲ-24/16-3

ԳԾԱԳՐԻ ԱՆՈՒՆ	ՓՈՒԼ	ԹԵՐԹ	ԹԵՐԹԵՐ
2-րդ փողոց	ԱՆ	1	40
Հատակագիծ	ՋԻ ԷՄ ԲԻ ԳՐՈՒՊ ՍՊԸ		

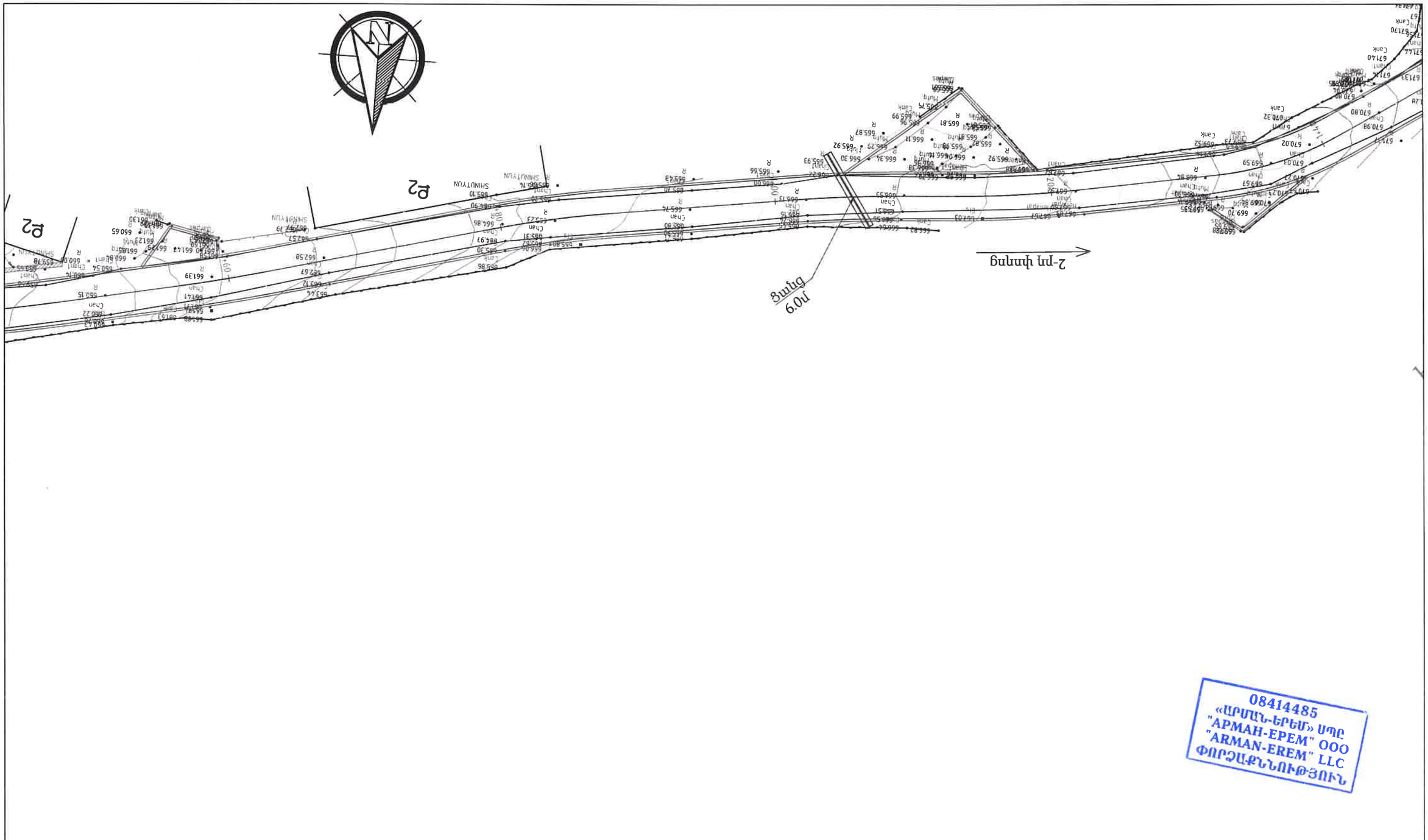

08414485
«ԱՐՄԱՆ-ԵՐԵՄ» ՍՊԸ
"APMAH-EPEM" OOO
"ARMAN-EREM" LLC
ՓՈՐՁԱՔՆՆՈՒԹՅՈՒՆ

=63գծ.մ

ՊԱՇՏՈՆ	ԱՌՈՒՆ ԱՋԳԱՆՈՒՆ	ՍՏՈՐԱԳՐ.	
ՏՆՕՐԵՆ	Լ. ԼԵՎՈՆՅԱՆ		
ԳԾԵՑ	Է. ԷԴԻԱԶԱՐՅԱՆ		
		ԱՄՍԱԹԻՎ	
	Մ 1:500	ՄԱՍՇՏԱԲԸ	

ՆԱԽԱԳԾԻ ԱՆՈՒՆ

Նոյեմբերյան համայնքի Զորական բնակավայրի 1;2;4;7;8;9 և 14-րդ փողոցների տուֆապատման աշխատանքների նախագծանախահաշվային փաստաթղթերի կազմման ծառայություններ
ՀՀՏՄՆՀՀ-ԳՀՇՁԲ-24/16-3

ԳԾԱԳՐԻ ԱՆՈՒՆ	ՓՈՒԼ	ԹԵՐԹ	ԹԵՐԹԵՐ
2-րդ փողոց	ԱՆ	2	40
Հատակագիծ	ՋԻ ԷՄ ԲԻ ԳՐՈՒՊ ՍՊԸ		

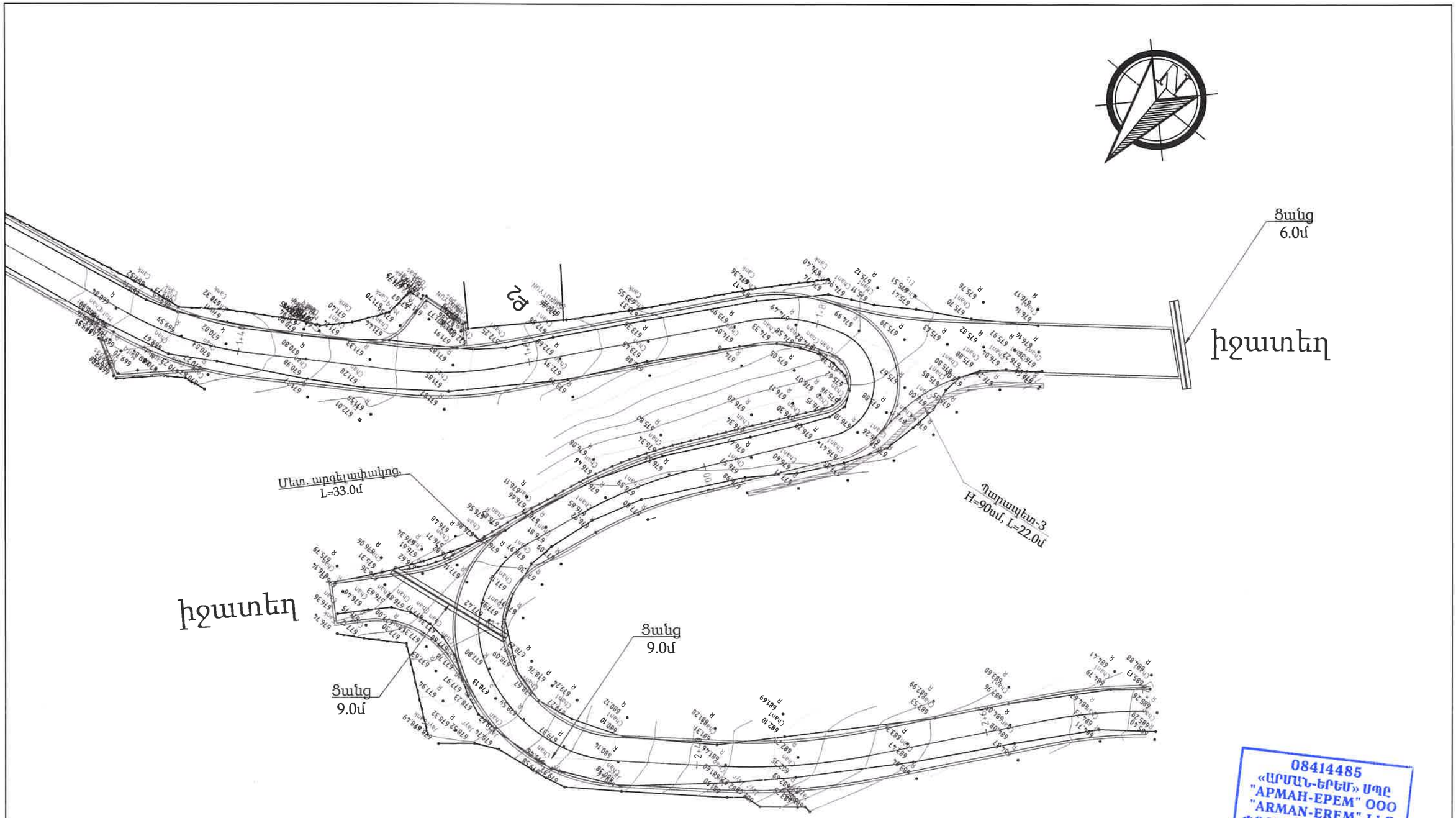

08414485
«ԱՐՄԱՆ-ԵՐԵՄ» ՍՊԸ
"APMAH-EPEM" OOO
"ARMAN-EREM" LLC
ՓՈՐՁԱՔՆՆՈՒԹՅՈՒՆ

ՊԱՀՏՈՒ	ԱՆՈՒՆ ԱԶԳԱՆՈՒՆ	ՍՏՈՐԱԳՐ.		ՆԱԽԱԳԾԻ ԱՆՈՒՆ			
ՏՆՕՐԵՆ	Լ. ԼԵՎՈՆՅԱՆ			Նոյեմբերյան համայնքի Զորական բնակավայրի 1;2;4;7;8;9 և 14-րդ փողոցների տուֆապատման աշխատանքների նախագծանախահաշվային փաստաթղթերի կազմման ծառայություններ ՀՀՏՄՆՀՀ-ԳՀՇՁԲ-24/16-3			
ԳԾԵԾ	Է. ԷՍԱՅԱՐՅԱՆ						
				ԳԾԱԳՐԻ ԱՆՈՒՆ	ՓՈՒԼ	ԹԵՐԹ	ԹԵՐԹԵՐ
				2-րդ փողոց	ԱՆ	3	40
				Հատակագիծ	ԶԻ ԷՄ ԲԻ ԳՐՈՒՊ ՍՊԸ		
		ԱՄՍԱԹԻՎ					
	Մ 1:500	ՄԱՍՇՏԱԲԸ					

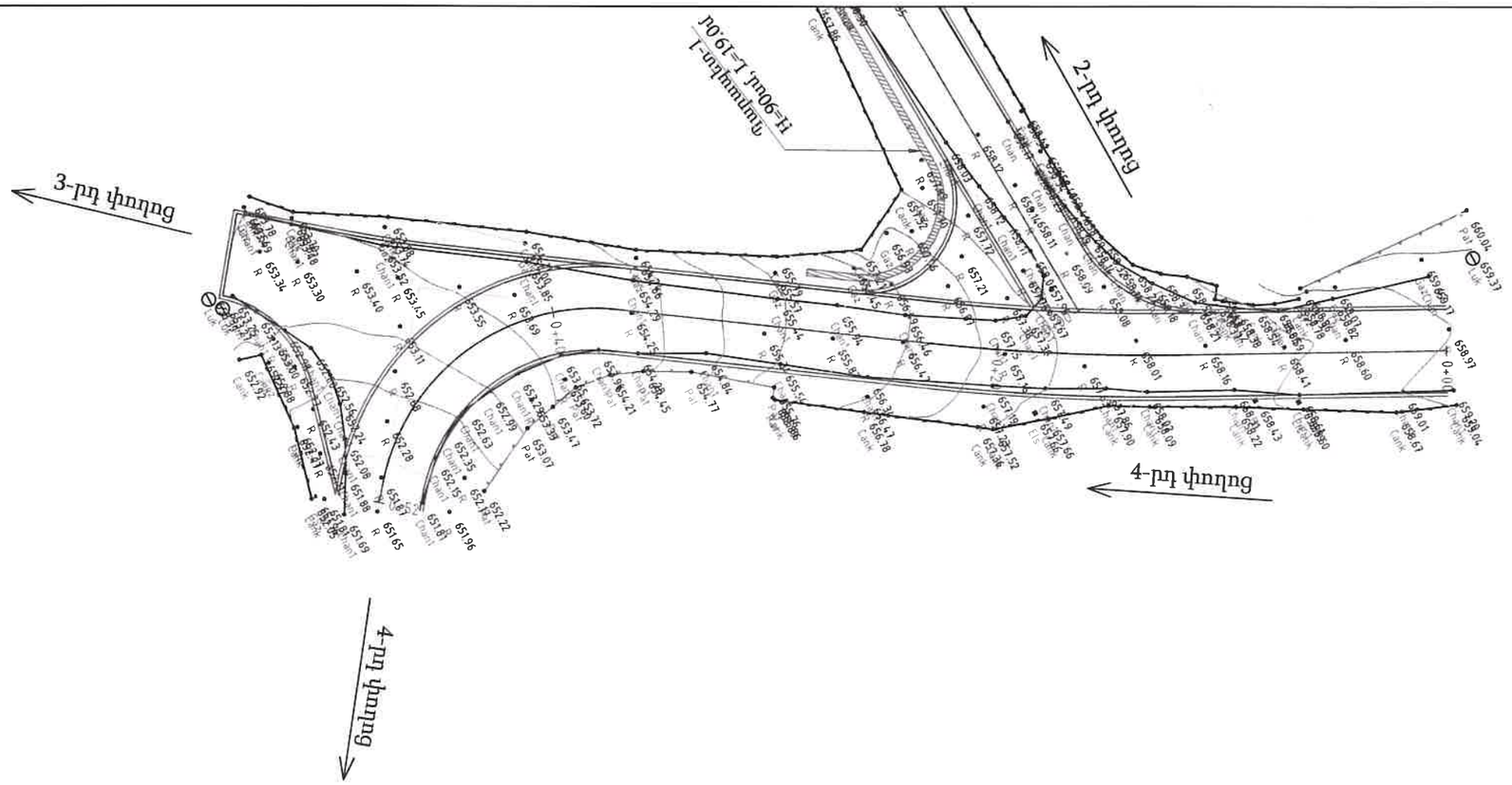

08414485
«ԱՐՄԱՆ-ԵՐԵՄ» ՍՊԸ
"APMAH-EPEM" OOO
"ARMAN-EREM" LLC
ՓՈՐՁԱՔՆՆՈՒԹՅՈՒՆ

ՊԱՇՏՈՆ	ԱՌՈՒՆ ԱՋԳԱՌՈՒՆ	ՍՏՈՐԱԳՐ.		ՆԱԽԱԳԾԻ ԱՆՈՒՆ Նոյեմբերյան համայնքի Զորական բնակավայրի 1;2;4;7;8;9 և 14-րդ փողոցների տուֆապատման աշխատանքների նախագծանախահաշվային փաստաթղթերի կազմման ծառայություններ ՀՀՏՄՆՀՀ-ԳՀԾՁԲ-24/16-3		
ՏՆՕՐԵՆ	Լ. ԼԵՎՈՆՅԱՆ					
ԳԾԵՑ	Ե. ԷՎԻԱԶԱՐՅԱՆ			ԳԾԱԳՐԻ ԱՆՈՒՆ	ՓՈՒԼ	ԹԵՐԹ	ԹԵՐԹԵՐ
				4-րդ փողոց	ԱՆ	4	40
				Հատակագիծ	ՋԻ ԷՄ ԲԻ ԳՐՈՒՊ ՍՊԸ		
		ԱՄՍԱԹԻՎ					
	Մ 1:500	ՄԱՍՇՏԱԲԸ					

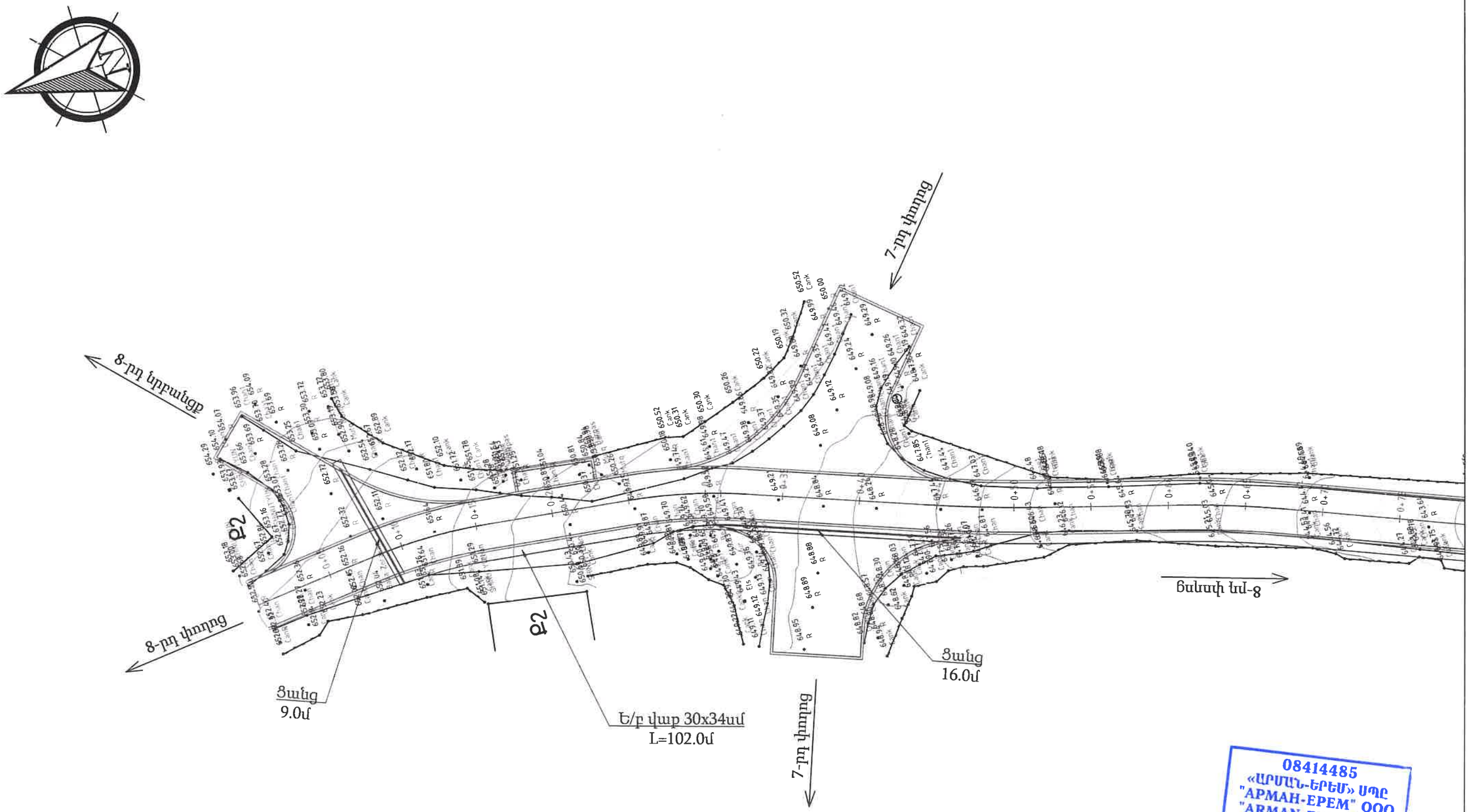

08414485
«ԱՐՄԱՆ-ԵՐԵՄ» ՍՊԸ
"APMAH-EPEM" OOO
"ARMAN-EREM" LLC
ՓՈՐՁԱԲՆՆՈՒԹՅՈՒՆ

ՊԱՀՏՈՒ	ԱՆՈՒՆ ԱԶԳԱՆՈՒՆ	ՍՏՈՐԱԳՐ.		ՆԱԽԱԳԾԻ ԱՆՈՒՆ			
ՏՆՕՐԵՆ	Լ. ԼԵՎՈՆՅԱՆ			Նոյեմբերյան համայնքի Զորական բնակավայրի 1;2;4;7;8;9 և 14-րդ փողոցների տուֆապատման աշխատանքների նախագծանախահաշվային փաստաթղթերի կազմման ծառայություններ ՀՀՏՄՆՀՀ-ԳՀՇՁԲ-24/16-3			
ԳԼԽԵՏ	Ե. ԷԴԻԱԶԱՐՅԱՆ			ԳԾԱԳՐԻ ԱՆՈՒՆ	ՓՈՒԼ	ԹԵՐԹ	ԹԵՐԹԵՐ
				8-րդ փողոց	ԱՆ	5	40
				Հատակագիծ	ՋԻ ԷՄ ԲԻ ԳՐՈՒՊ ՍՊԸ		
		ԱՄՍԱԹԻՎ					
	Մ 1:500	ՄԱՍՇՏԱԲԸ					

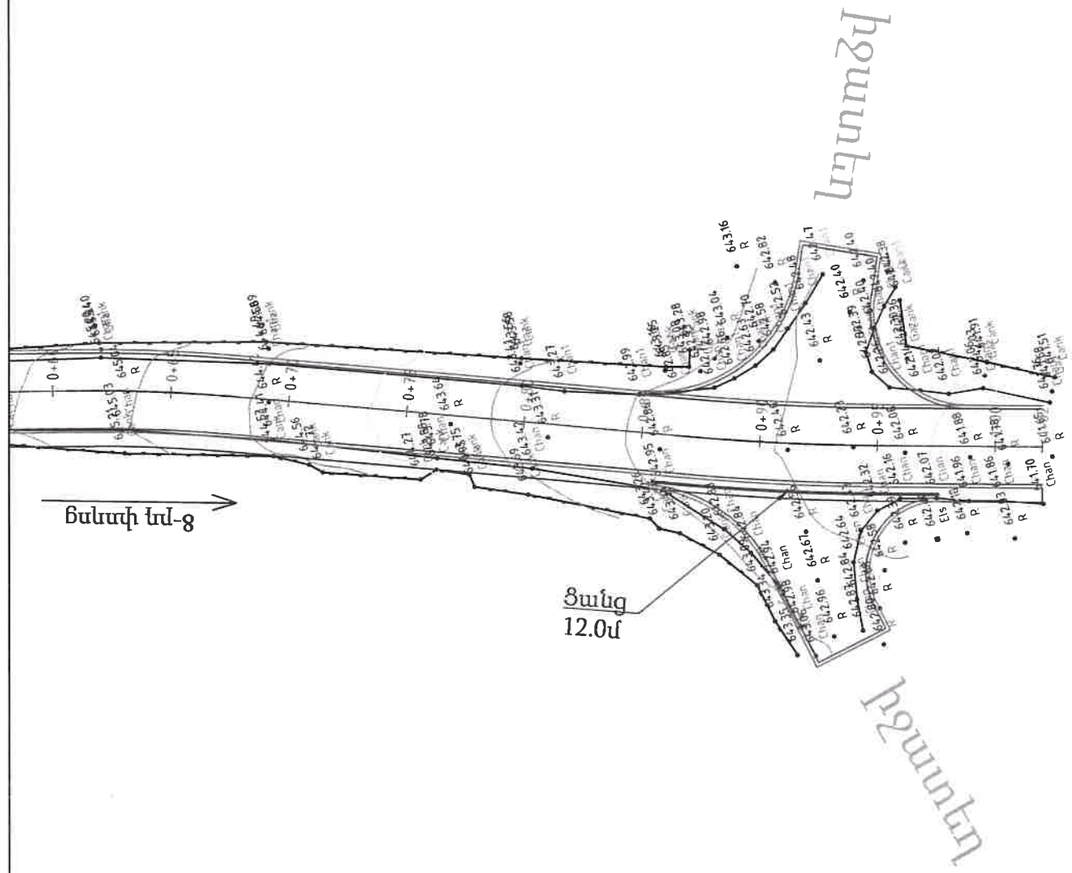

Իջատեղ
Իջատեղ

08414485
«ԱՐՄԱՆ-ԵՐԵՄ» ՍՊԸ
"APMAH-EPEM" OOO
"ARMAN-EREM" LLC
ՓՈՐՁԱՔՆՆՈՒԹՅՈՒՆ

ՊԱՇՏՈՆ	ԱՆՈՒՆ ԱԶԳԱՆՈՒՆ	ՍՏՈՐԱԳՐ.		ՆԱԽԱԳԾԻ ԱՆՈՒՆ Նոյեմբերյան համայնքի Զորական բնակավայրի 1;2;4;7;8;9 և 14-րդ փողոցների տուֆապատման աշխատանքների նախագծանախահաշվային փաստաթղթերի կազմման ծառայություններ ՀՀՏՄՆՀՀ-ԳՀՇՁԲ-24/16-3		
ՏՆՕՐԵՆ	Լ. ԼԵՎՈՍՅԱՆ					
ԳԾԵՑ	Է. ԷՎԻԱԶԱՐՅԱՆ			ԳԾԱԳՐԻ ԱՆՈՒՆ	ՓՈՒԼ	ԹԵՐԹ	ԹԵՐԹԵՐ
				8-րդ փողոց	ԱՆ	6	40
				Հատակագիծ	ՋԻ ԷՄ ԲԻ ԳՐՈՒՊ ՍՊԸ		
		ԱՄՍԱԹԻՎ					
	Մ 1:500	ՄԱՍՇՏԱԲԸ					

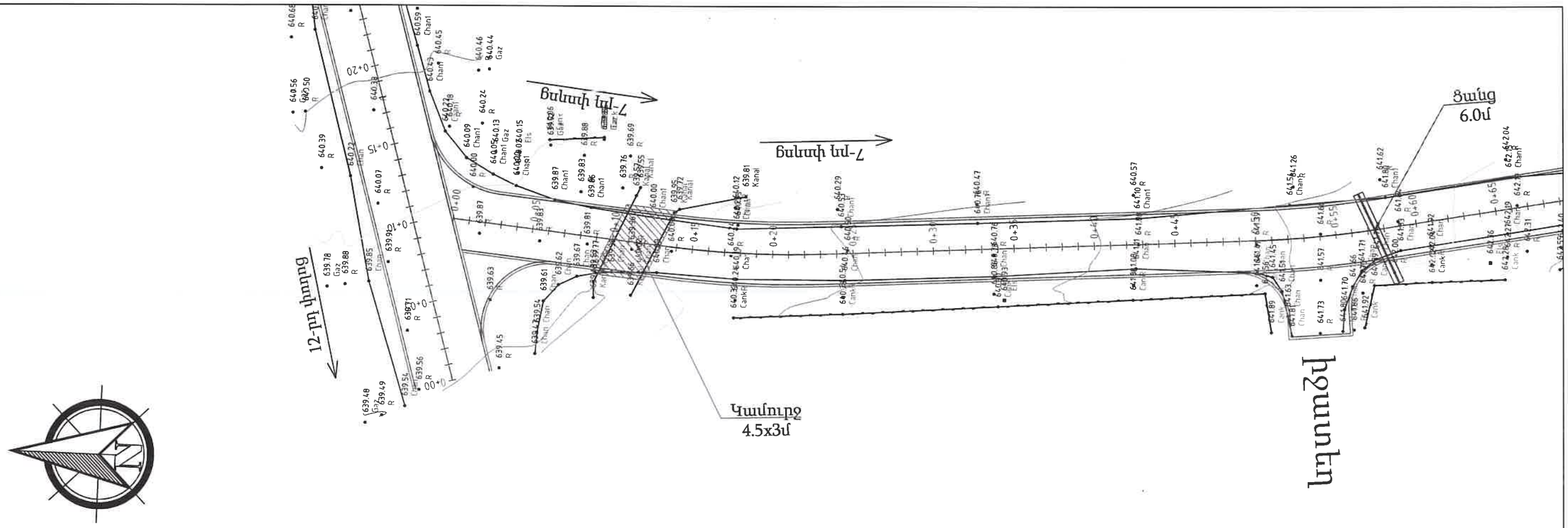

08414485
«ԱՐՄԱՆ-ԵՐԵՄ» ՍՊԸ
"APMAH-EPEM" OOO
"ARMAN-EREM" LLC
ՓՈՐՁԱՔՆՆՈՒԹՅՈՒՆ

ՊԱՇՏՈՆ	ԱՌՈՒՆ ԱԶԳԱՆՈՒՆ	ՍՏՈՐԱԳՐ.		ՆԱԽԱԳԾԻ ԱՆՈՒՆ Նոյեմբերյան համայնքի Զորական բնակավայրի 1;2;4;7;8;9 և 14-րդ փողոցների տուֆապատման աշխատանքների նախագծանախահաշվային փաստաթղթերի կազմման ծառայություններ ՀՀՏՄՆ,ՀՀ-ԳՀՇՁԲ-24/16-3			
ՏՆՕՐԵՆ	Է. ԼԵՎՈՆՅԱՆ						
ԳԾԵՑ	Է. ԷՂԻԱԶԱՐՅԱՆ						
				ԳԾԱԳՐԻ ԱՆՈՒՆ	ՓՈՒԼ	ԹԵՐԹ	ԹԵՐԹԵՐ
				7-րդ փողոց	ԱՆ	7	40
				Հատակագիծ	ՋԻ ԷՄ ԲԻ ԳՐՈՒՊ ՍՊԸ		
		ԱՄՍԱԹԻՎ					
	Մ 1:500	ՄԱՍՇՏԱԲԸ					

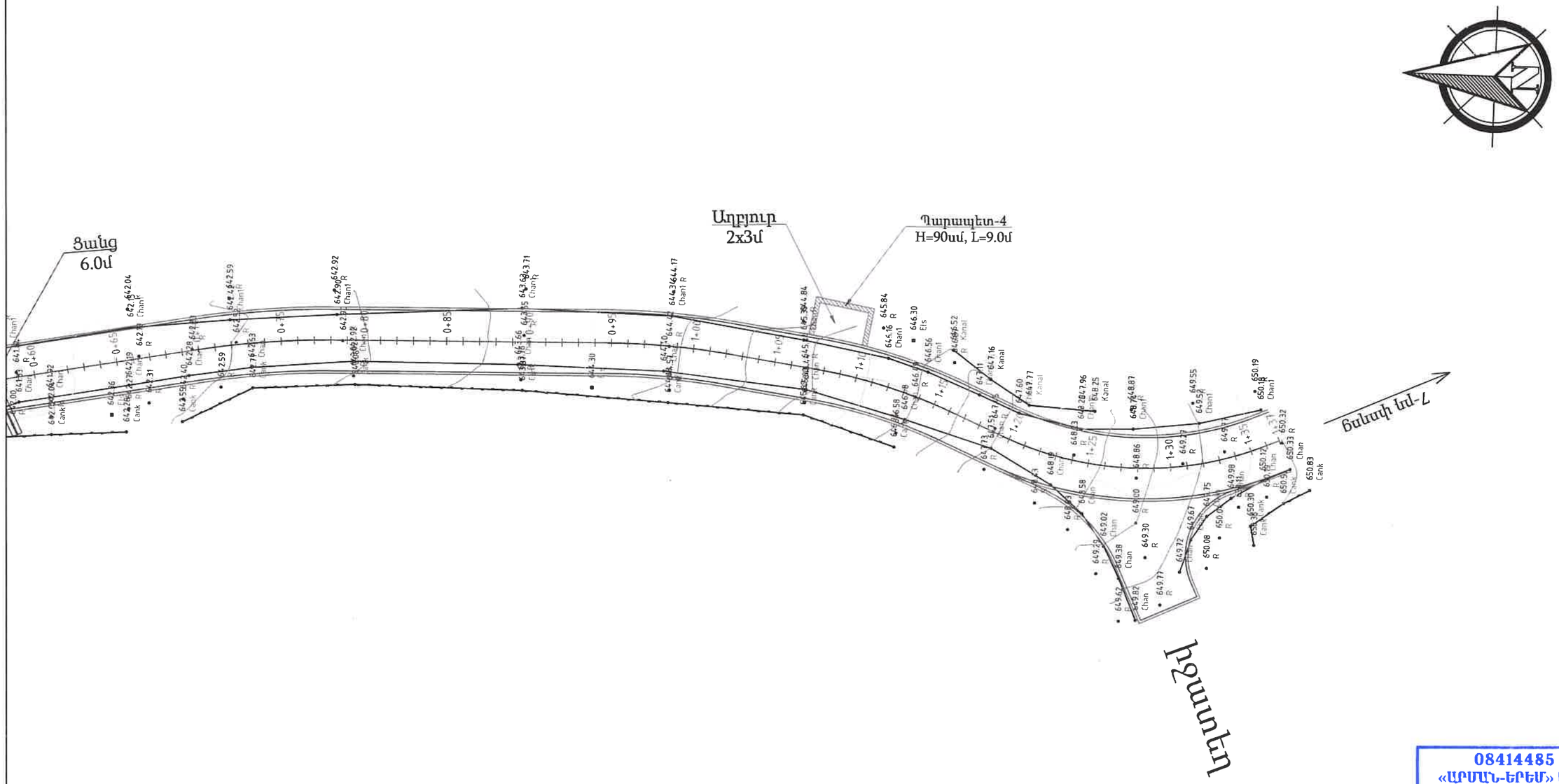

08414485
«ԱՐՄԱՆ-ԵՐԵՄ» ՍՊԸ
"APMAH-EPEM" OOO
"ARMAN-EREM" LLC
ՓՈՐՁԱՔՆՆՈՒԹՅՈՒՆ

Ծանոթություն:
Պարապետների ընդհանուր երկորությունը՝ 19+13+22+9=63գծ.մ

ՊԱՇՏՈՆ	ԱՌՈՒՆ ԱԶԳԱՆՈՒՆ	ՍՏՈՐԱԳՐ.	
ՏՆՕՐԵՆ	Լ. ԼԵՎՈՆՅԱՆ		
ԳԼԽԱ	Է. ԷՎԻԱԶԱՐՅԱՆ		
		ԱՄՍԱԹԻՎ	
	Մ 1:500	ՄԱՍՇՏԱԲԸ	

ՆԱԽԱԳԾԻ ԱՆՈՒՆ
Նոյեմբերյան համայնքի Զորական բնակավայրի 1;2;4;7;8;9 և 14-րդ փողոցների տուֆապատման աշխատանքների նախագծանախահաշվային փաստաթղթերի կազմման ծառայություններ
ՀՀՏՄՆՀՀ-ԳՀՇՁԲ-24/16-3

ԳԼԽԱԳՐԻ ԱՆՈՒՆ	ՓՈՒԼ	ԹԵՐԹ	ԹԵՐԹԵՐ
7-րդ փողոց	ԱՆ	8	40
Հատակագիծ	ՋԻ ԷՄ ԲԻ ԳՐՈՒՊ ՍՊԸ		

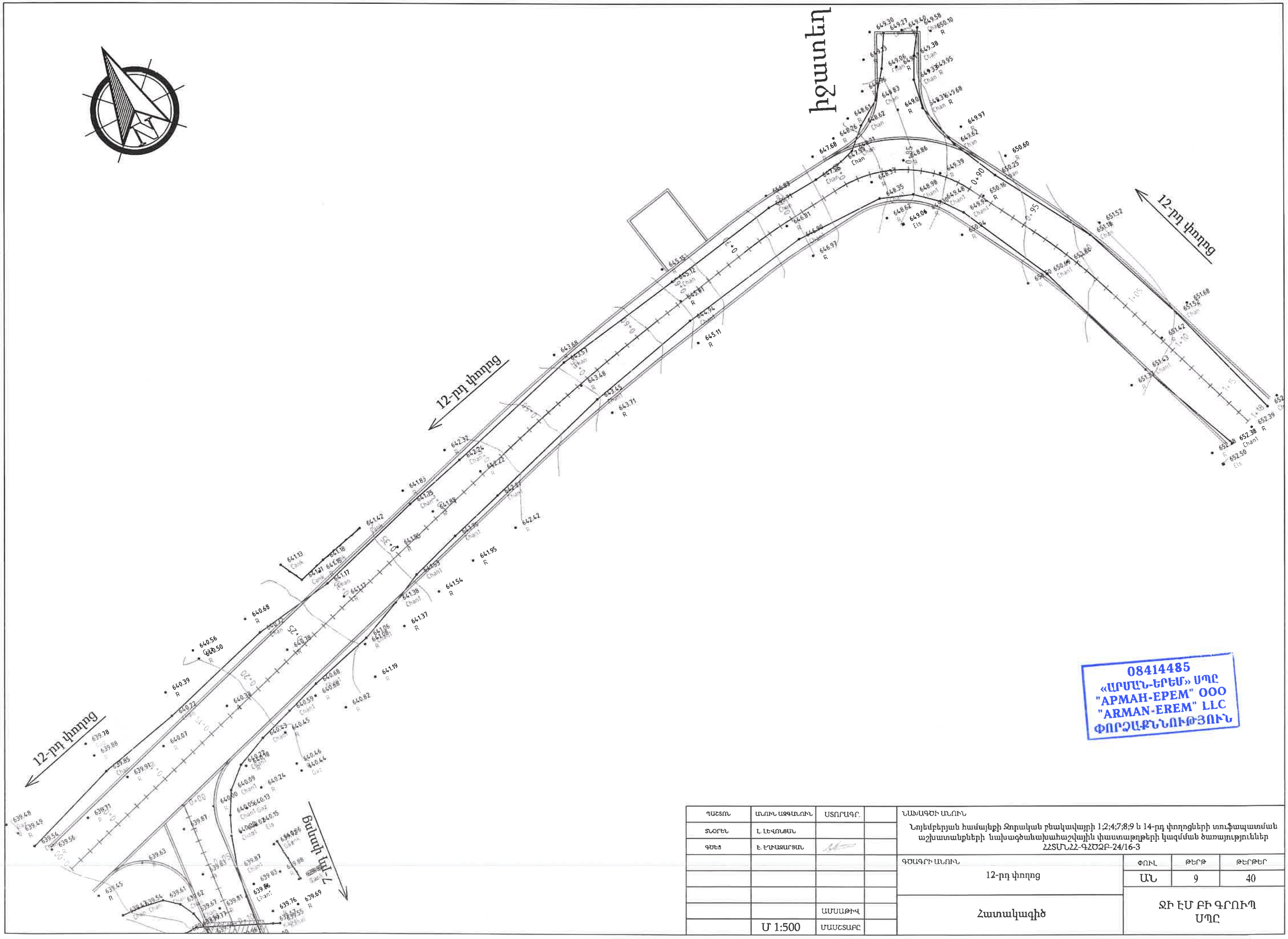

08414485
«ԱՐՄԱՆ-ԵՐԵՄ» ՍՊԸ
"APMAH-EPEM" OOO
"ARMAN-EREM" LLC
ՓՈՐՁԱՔՆՆՈՒԹՅՈՒՆ

ՊԱՀՏՈՒ	ԱՌՈՒՆ ԱՋԳԱՆՈՒՆ	ՍՏՈՐԱԳՐ.	
ՏՆՕՐԵՆ	Լ. ԼԵՎՈՍՅԱՆ		
ԳԾԵՑ	Է. ԷԴԻԱԶԱՐՅԱՆ		
		ԱՄՍԱԹԻՎ	
	Մ 1:500	ՄԱՍՇՏԱԲԸ	

ՆԱԽԱԳԾԻ ԱՆՈՒՆ

Նոյեմբերյան համայնքի Զորական բնակավայրի 1;2;4;7;8;9 և 14-րդ փողոցների տուֆապատման աշխատանքների նախագծանախահաշվային փաստաթղթերի կազմման ծառայություններ
ՀՀՏՄՆՀՀ-ԳՀՇՁԲ-24/16-3

ԳԾԱԳՐԻ ԱՆՈՒՆ	ՓՈՒԼ	ԹԵՐԹ	ԹԵՐԹԵՐ
12-րդ փողոց	ԱՆ	9	40
Հատակագիծ	ՋԻ ԷՄ ԲԻ ԳՐՈՒՊ ՍՊԸ		

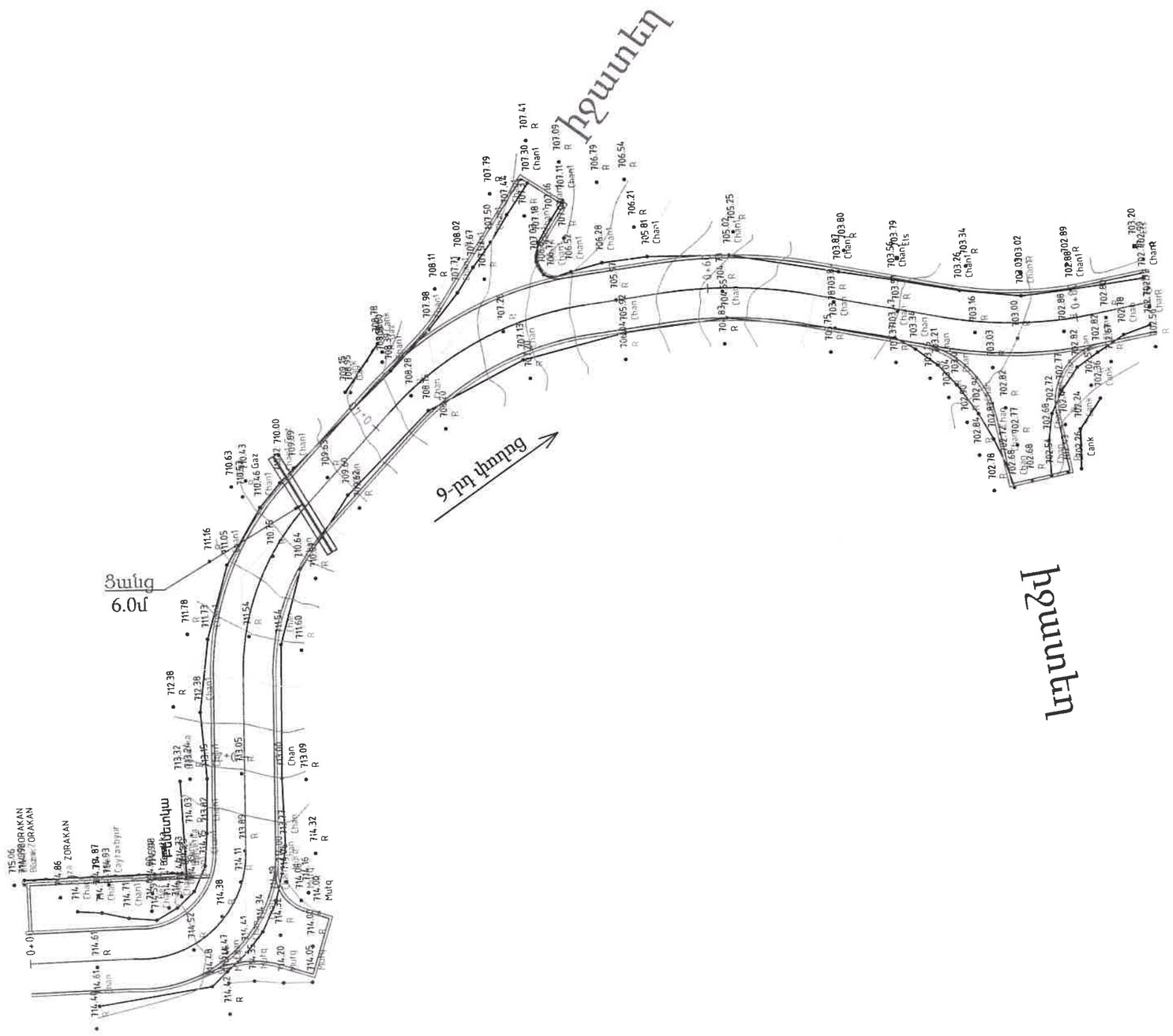

08414485
«ԱՐՄԱՆ-ԵՐԵՄ» ՍՊԸ
"APMAH-EPEM" OOO
"ARMAN-EREM" LLC
ՓՈՐՁԱՔՆՆՈՒԹՅՈՒՆ

ՊԱՀՏՈՒ	ԱՌՈՒՆ ԱՋԳԱՆՈՒՆ	ՍՏՈՐԱԳՐ.		ՆԱԽԱԳԾԻ ԱՆՈՒՆ Նոյեմբերյան համայնքի Զորական բնակավայրի 1;2;4;7;8;9 և 14-րդ փողոցների տուֆապատման աշխատանքների նախագծանախահաշվային փաստաթղթերի կազմման ծառայություններ ՀՀՏՄՆՀՀ-ԳՀՇՁԲ-24/16-3			
ՏՆՕՐԵՆ	Լ. ԼԵՎՈՆՅԱՆ						
ԳՓԵՑ	Է. ԷԴՈՒԱՐԴՅԱՆ			ԳԾԱԳՐԻ ԱՆՈՒՆ	ՓՈՒԼ	ԹԵՐԹ	ԹԵՐԹԵՐ
				9-րդ փողոց	ԱՆ	10	40
				Հատակագիծ	ՋԻ ԷՄ ԲԻ ԳՐՈՒՊ ՍՊԸ		
		ԱՄՍԱԹԻՎ					
	Մ 1:500	ՄԱՍՇՏԱԲԸ					

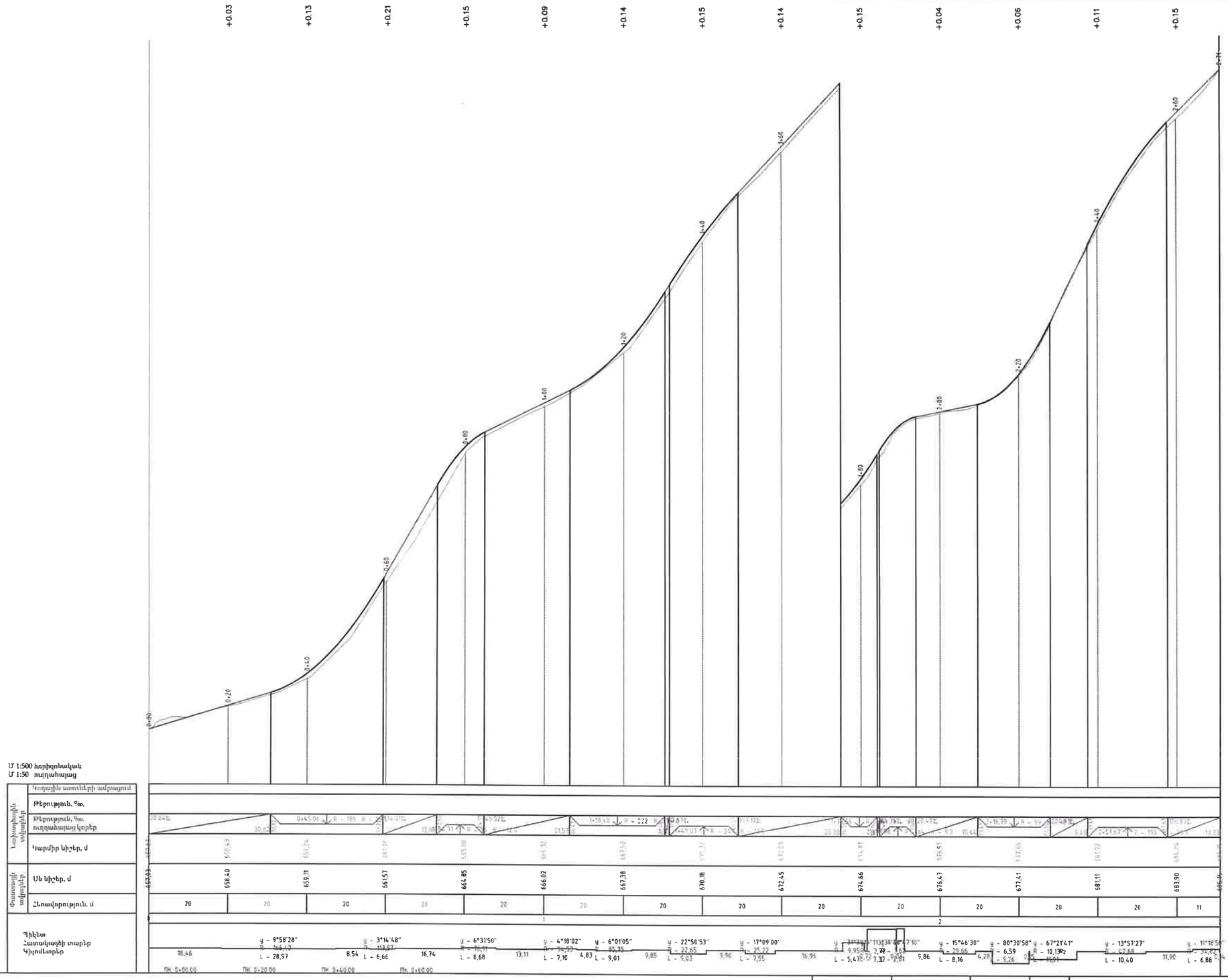

08414485
«ԱՐՄԱՆ-ԵՐԵՄ» ՍՊԸ
"АРМАН-ЕРЕМ" ООО
"ARMAN-EREM" LLC
ՓՈՐՁԱՔՆՆՈՒԹՅՈՒՆ

ՊԱՇՏՈՆ	ԱՆՈՒՆ ԱԳԳԱՆՈՒՆ	ՍՏՈՐԱԳՐ.	
ՏՇՕՐԵՆ	Լ. ԼԵՎՈՆՅԱՆ		
ԳԼԽԵՑ	Է. ԷՄԻՆՅԱՐՅԱՆ		
		ԱՄՍԱԹԻՎ	
	Մ 1:1000	ՄԱՍՇՏԱԲԸ	

ՆԱԽԱԳԾԻ ԱՆՈՒՆ

Նոյեմբերյան համայնքի Բաղանիս բնակավայրի 7 և 14-րդ փողոցների տուֆապատման աշխատանքների նախագծանախահաշվային փաստաթղթերի կազմման ծառայություններ
ՀՀՏՄՆՀՀ-ԳՀՇՁԲ-24/16-3

ԳԾԱԳՐԻ ԱՆՈՒՆ	ՓՈՒԼ	ԹԵՐԹ	ԹԵՐԹԵՐ
2-րդ փողոց	ԱՆ	11	40

Երկայնական կտրվածք

ՋԻ ԷՄ ԲԻ ԳՐՈՒՊ ՍՊԸ

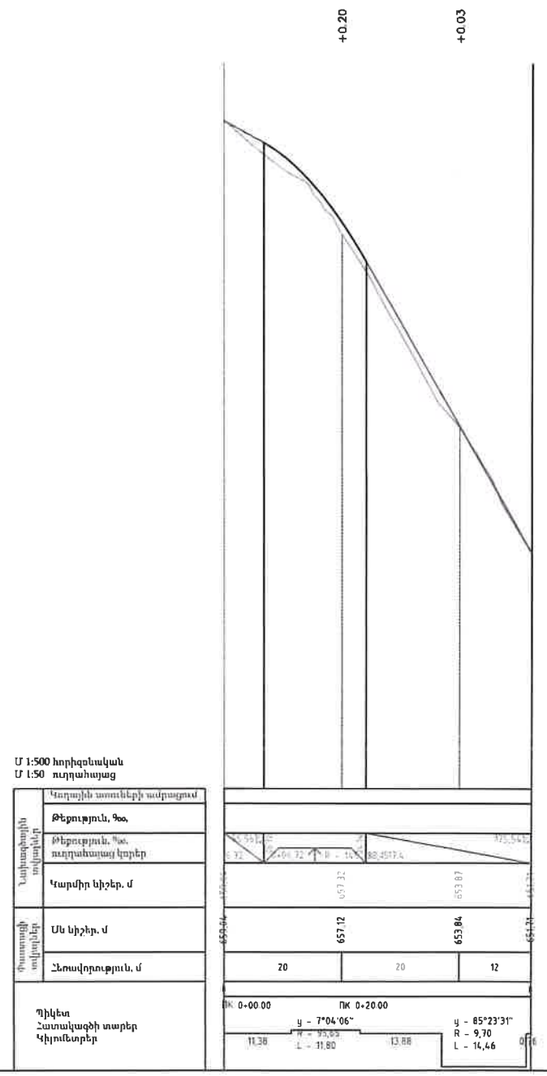

08414485
«ԱՐՄԱՆ-ԵՐԵՄ» ՍՊԸ
"APMAH-EPEM" OOO
"ARMAN-EREM" LLC
ՓՈՐՁԱՔՆՆՈՒԹՅՈՒՆ

ՊԱՇՏՈՆ	ԱՌՈՒՆ ԱԶԳԱՆՈՒՆ	ՍՏՈՐԱԳՐ.	
ՏՆՕՐԵՆ	Լ. ԼԵՎՈՆՅԱՆ		
ԳԼԽԵՏ	Է. ԷՂԻԱԶԱՐՅԱՆ		
		ԱՄՍԱԹԻՎ	
	Մ 1:1000	ՄԱՍՇՏԱԲԸ	

ՆԱԽԱԳԾԻ ԱՆՈՒՆ

Նոյեմբերյան համայնքի Բաղանիս բնակավայրի 7 և 14-րդ փողոցների տուֆապատման աշխատանքների նախագծանախահաշվային փաստաթղթերի կազմման ծառայություններ
ՀՀՏՄՆՀՀ-ԳՀՇՁԲ-24/16-3

ԳԾԱԳՐԻ ԱՆՈՒՆ	ՓՈՒԼ	ԹԵՐԹ	ԹԵՐԹԵՐ
4-րդ փողոց	ԱՆ	12	40

Երկայնական կտրվածք

ՋԻ ԷՄ ԲԻ ԳՐՈՒՊ ՍՊԸ

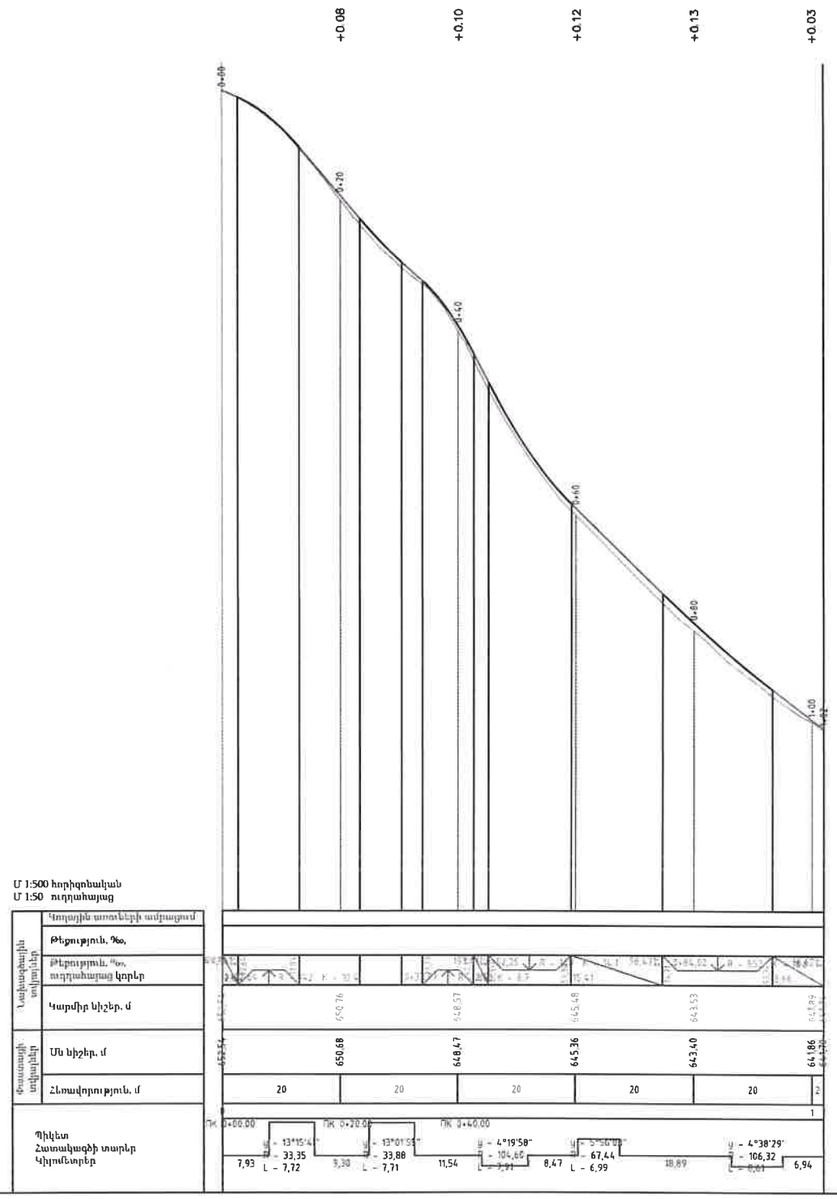

08414485
«ԱՐՄԱՆ-ԵՐԵՄ» ՍՊԸ
"APMAH-EREM" OOO
"ARMAN-EREM" LLC
ՓՈՐՁԱՔՆՆՈՒԹՅՈՒՆ

ՊԱՀՏՈՒ	ԱՌՈՒՆ ԱԶԳԱՆՈՒՆ	ՍՏՈՐԱԳՐ.	
ՏՆՕՐԵՆ	Լ. ԼԵՎՈՆՅԱՆ		
ԳԾԵՑ	Է. ԷՍԻԱԶԱՐՅԱՆ		
		ԱՄՍԱԹԻՎ	
	Մ 1:1000	ՄԱՍՇՏԱԲ	

ՆԱԽԱԳԾԻ ԱՆՈՒՆ

Նոյեմբերյան համայնքի Բաղանիս բնակավայրի 7 և 14-րդ փողոցների տուֆապատման աշխատանքների նախագծանախահաշվային փաստաթղթերի կազմման ծառայություններ
ՀՀՏՄՆՀՀ-ԳՀԾՁԲ-24/16-3

ԳԾԱԳՐԻ ԱՆՈՒՆ	ՓՈՒԼ	ԹԵՐԹ	ԹԵՐԹԵՐ
8-րդ փողոց	ԱՆ	13	40

Երկայնական կտրվածք

ՋԻ ԷՄ ԲԻ ԳՐՈՒՊ ՍՊԸ

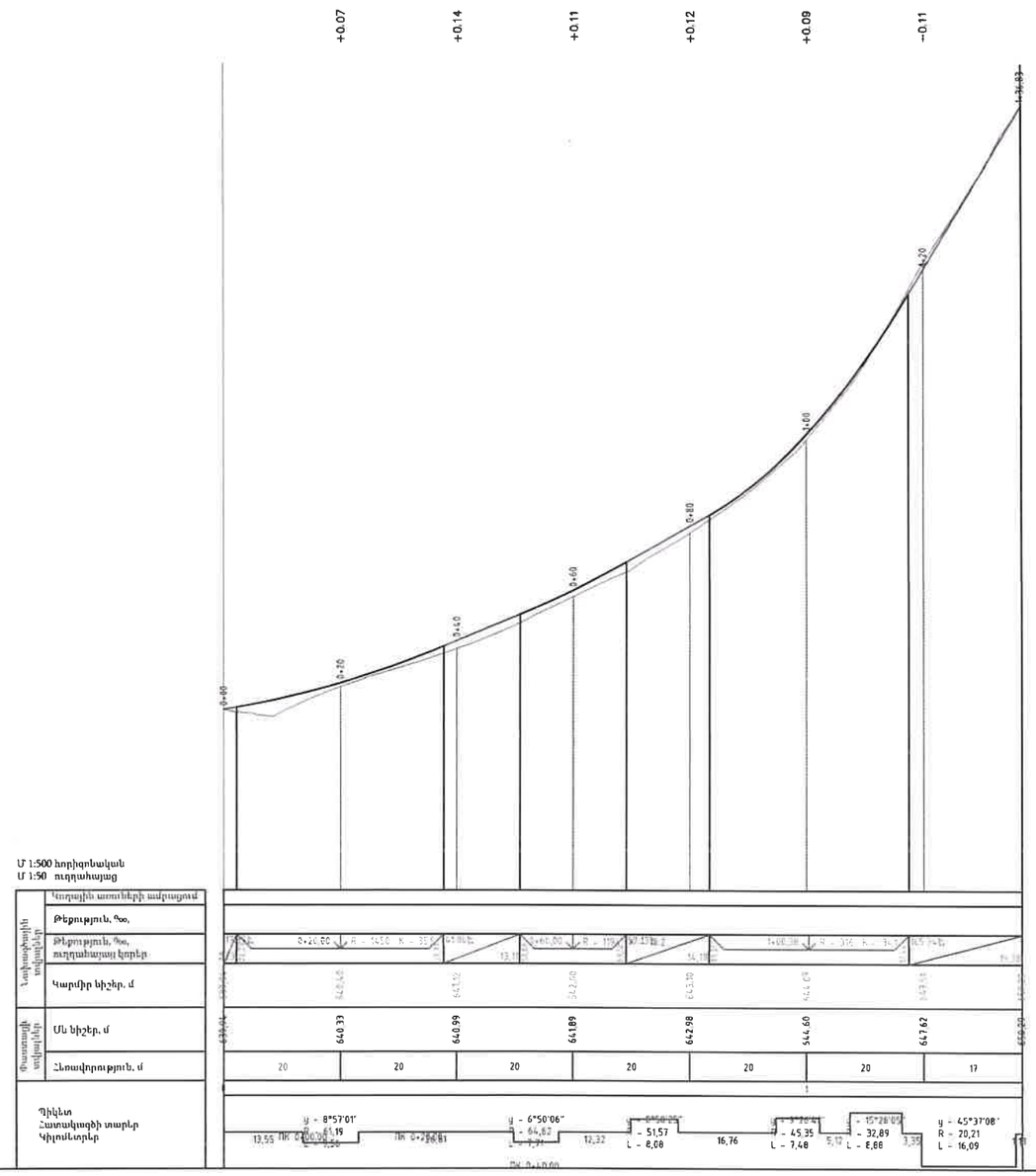

08414485
«ԱՐՄԱՆ-ԵՐԵՄ» ՍՊԸ
"APMAH-EPEM" OOO
"ARMAN-EREM" LLC
ՓՈՐՁԱՔՆՆՈՒԹՅՈՒՆ

ՊԱՀՏՈՆ	ԱՌՈՒՆ ԱԶԳԱՆՈՒՆ	ՍՏՈՐԱԳՐ.	
ՏՆՕՐԵՆ	Լ. ԼԵՎՈՆՅԱՆ		
ԳՈՒՅՑ	Է. ԷԴԻԱԶԱՐՅԱՆ		
		ԱՄՍԱԹԻՎ	
	Մ 1:1000	ՄԱՍՇՏԱԲԸ	

ՆԱԽԱԳԾԻ ԱՆՈՒՆ

Նոյեմբերյան համայնքի Բաղանիս բնակավայրի 7 և 14-րդ փողոցների տուֆապատման աշխատանքների նախագծանախահաշվային փաստաթղթերի կազմման ծառայություններ
ՀՀՏՄՆՀՀ-ԳՀՇՁԲ-24/16-3

ԳԾԱԳՐԻ ԱՆՈՒՆ	ՓՈՒԼ	ԹԵՐԹ	ԹԵՐԹԵՐ
7-րդ փողոց	ԱՆ	14	40
Երկայնական կտրվածք	ՋԻ ԷՄ ԲԻ ԳՐՈՒՊ ՍՊԸ		

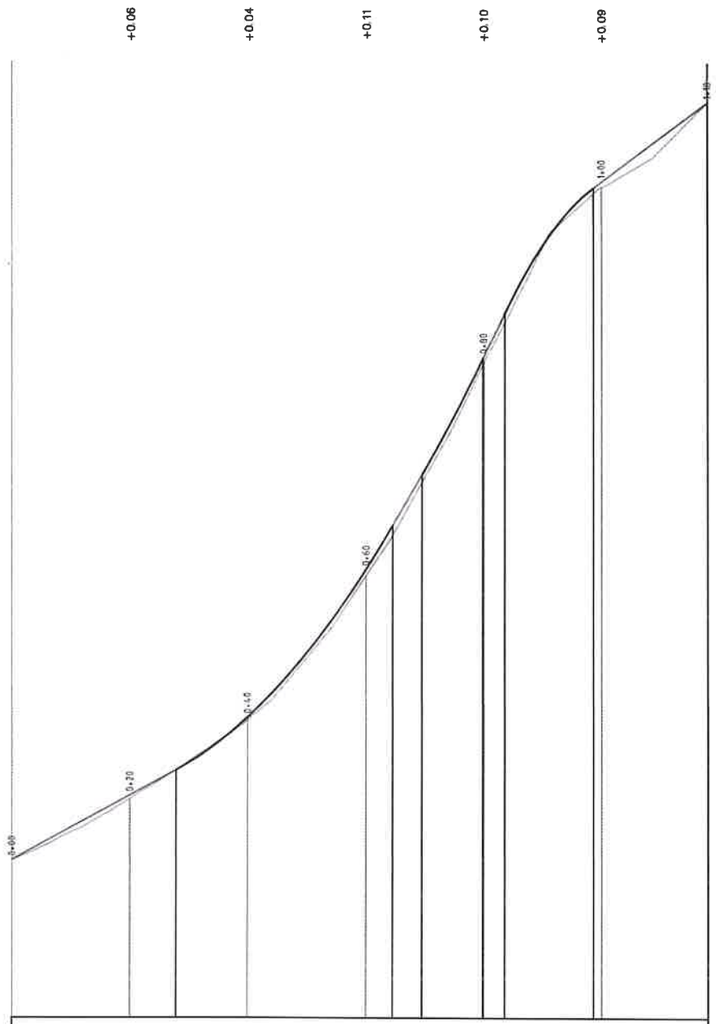

Մ 1:500 հորիզոնական
Մ 1:50 ուղղահայաց

Նախագծային տվյալներ	Հողային առուների ամրացում						
	Թեքություն, ‰						
	Թեքություն, ‰, ուղղահայաց կորեր						
	Կարմիր նիշեր, մ	640.49	641.32	642.46	643.05	643.00	
Գետնատարի տվյալներ	Սև նիշեր, մ	639.51 640.55	641.90	644.35	647.95	650.91	652.74
	Հեռավորություն, մ	20	20	20	20	20	18
Պիկետ Հատակագծի տարրեր Կիլոմետրեր		ПК 0+00.00	ПК 0+20.00	ПК 0+40.00 y - 5°43'26" R - 122,57 L - 15,66	y - 5°36'08" R - 46,78 L - 4,57	y - 65°36'51" R - 9,37 L - 10,73	y - 9°57'50" R - 45,34 L - 7,89
		46,45		8,48 4,20		5,67	14,37

ՊԱՇՏՈՆ	ԱՌՈՒՆ ԱԶԳԱՆՈՒՆ	ՍՏՈՐԱԳՐ.		ՆԱԽԱԳԾԻ ԱՆՈՒՆ			
ՏՆՕՐԵՆ	Լ. ԼԵՎՈՆՅԱՆ			Նոյեմբերյան համայնքի Բաղանիս բնակավայրի 7 և 14-րդ փողոցների տուֆապատման աշխատանքների նախագծանախահաշվային փաստաթղթերի կազմման ծառայություններ ՀՀՏՄՆՀՀ-ԳՀԾՁԲ-24/16-3			
ԳԾԵՑ	Է. ԷԴԻԱԶԱՐՅԱՆ			ԳԾԱԳՐԻ ԱՆՈՒՆ	ՓՈՒԼ	ԹԵՐԹ	ԹԵՐԹԵՐ
				12-րդ փողոց	ԱՆ	15	40
				Երկայնական կտրվածք	ՋԻ ԷՄ ԲԻ ԳՐՈՒՊ ՍՊԸ		
		ԱՄՍԱԹԻՎ					
	Մ 1:1000	ՄԱՍՇՏԱԲ					

08414485
«ԱՐՄԱՆ-ԵՐԵՄ» ՍՊԸ
"APMAH-EPEM" OOO
"ARMAN-EREM" LLC
ՓՈՐՁԱՔՆՆՈՒԹՅՈՒՆ

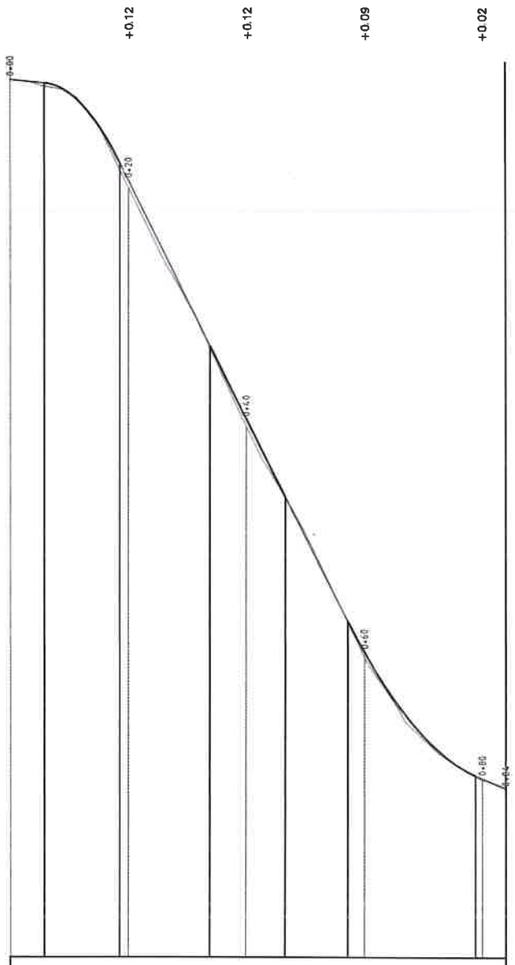

Մ 1:500 հորիզոնական
Մ 1:50 ուղղահայաց

Հորիզոնական տվյալներ	Կողային աստիճանների ամրացում					
	Թեքություն, %o					
	Թեքություն, %o, ուղղահայաց կորեր					
	Կարմիր նիշեր, մ	712.79	709.95	705.07	702.83	
Ուղղահայաց տվյալներ	Սև նիշեր, մ	712.86	708.84	704.93	702.86	
	Հեռավորություն, մ	20	20	20	20	4
Պիկետ Հատակագծի տարր Կիլոմետրեր		y = 93°54'43" R = 5,65 L = 9,26	R = 13,43 L = 10,00	R = 17,66 L = 12,16	y = 18°24'26" R = 24,92 L = 8,00	y = 21°34'11" R = 21,71 L = 8,17
		5,63	9,53	6,81	4,22	7,11

ՊԱՇՏՈՆ	ԱՆՈՒՆ ԱԶԳԱՆՈՒՆ	ՍՏՈՐԱԳՐ.	
ՏՆՕՐԵՆ	Լ. ԼԵՎՈՆՅԱՆ		
ԳԼԽԵՏ	Է. ԷԴԻԱԶԱՐՅԱՆ		
		ԱՄՍԱԹԻՎ	
	Մ 1:1000	ՄԱՍՇՏԱԲԸ	

ՆԱԽԱԳԾԻ ԱՆՈՒՆ

Նոյեմբերյան համայնքի Բաղանիս բնակավայրի 7 և 14-րդ փողոցների տուֆապատման աշխատանքների նախագծանախահաշվային փաստաթղթերի կազմման ծառայություններ
ՀՀՏՄՆՀՀ-ԳՀՇԶԲ-24/16-3

ԳԾԱԳՐԻ ԱՆՈՒՆ	ՓՈՒԼ	ԹԵՐԹ	ԹԵՐԹԵՐ
9-րդ փողոց	ԱՆ	16	40
Երկայնական կտրվածք	ՋԻ ԷՄ ԲԻ ԳՐՈՒՊ ՍՊԸ		

08414485
«ԱՐՄԱՆ-ԵՐԵՄ» ՍՊԸ
"APMAH-EPEM" OOO
"ARMAN-EREM" LLC
ՓՈՐՁԱՔՆՆՈՒԹՅՈՒՆ,

ПК 0+00.00

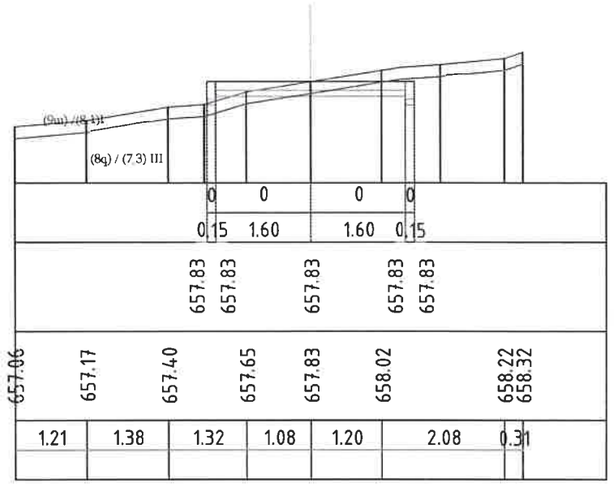

ПК 0+20.00

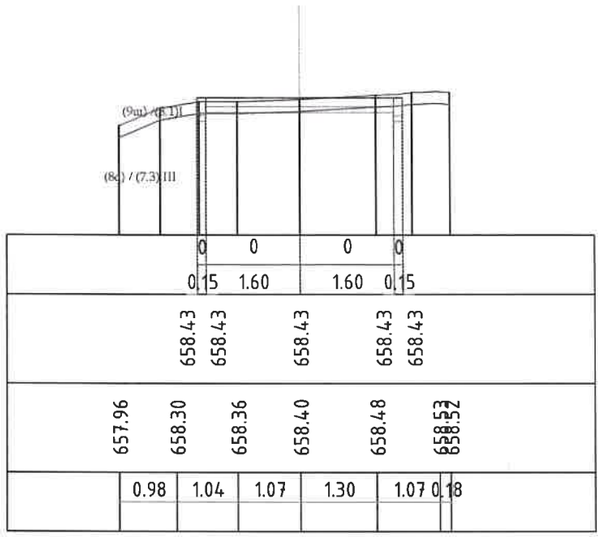

ПК 0+40.00

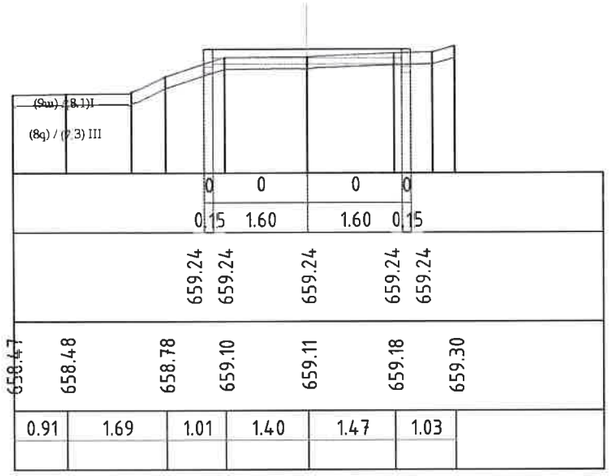

ПК 0+60.00

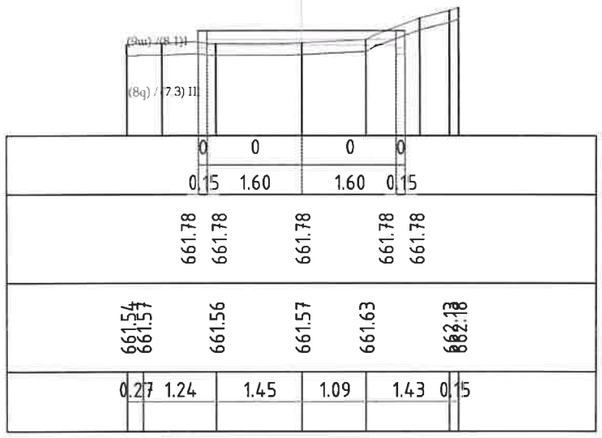

ПК 0+80.00

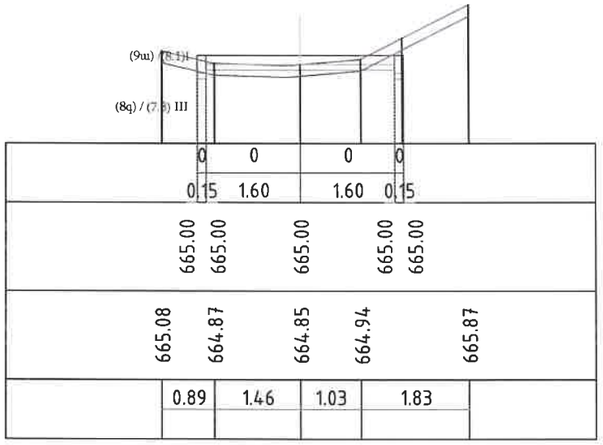

ПК 1+00.00

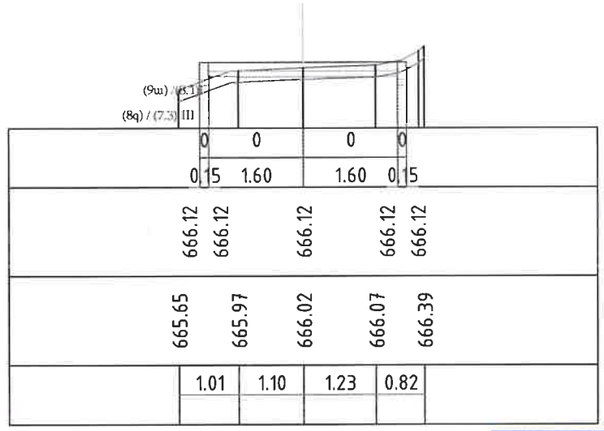

08414485
«ԱՐՄԱՆ-ԵՐԵՄ» ՍՊԸ
"АРМАН-ЕРЕМ" ООО
"ARMAN-EREM" LLC
ՓՈՐՁԱՔՆՆՈՒԹՅՈՒՆ,

ՊԱՇՏՈՆ	ԱՌՈՒՆ ԱԶԳԱՆՈՒՆ	ՍՏՈՐԱԳՐ.	
ՏՆՕՐԵՆ	Լ. ԼԵՎՈՆՅԱՆ		
ԳԼԽԱ	Է. ԷԴԻԱԶԱՐՅԱՆ		
		ԱՄՍԱԹԻՎ	
	Մ 1:100	ՄԱՍՇՏԱԲԸ	

ՆԱԽԱԳԾԻ ԱՆՈՒՆ

Նոյեմբերյան համայնքի Բաղանիս բնակավայրի 7 և 14-րդ փողոցների տուֆապատման աշխատանքների նախագծանախահաշվային փաստաթղթերի կազմման ծառայություններ
ՀՀՏՄՆՀՀ-ԳՀՇՁԲ-24/16-3

ԳԼԽԱԳՐԻ ԱՆՈՒՆ

2-րդ փողոց

ՓՈՒԼ	ԹԵՐԹ	ԹԵՐԹԵՐ
ԱՆ	17	40

Լայնական կտրվածքներ

ՋԻ ԷՄ ԲԻ ԳՐՈՒՊ ՍՊԸ

ПК 1+20.00

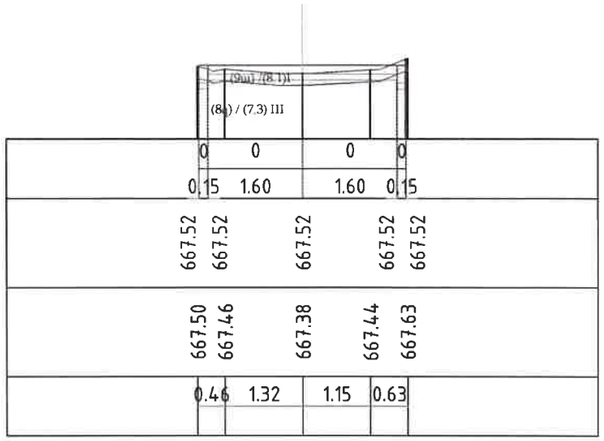

ПК 1+40.00

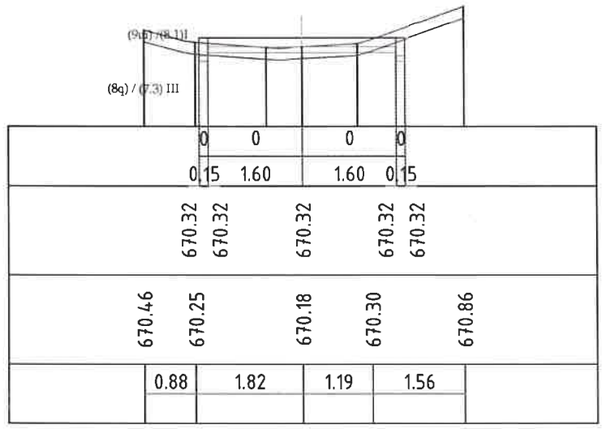

ПК 1+60.00

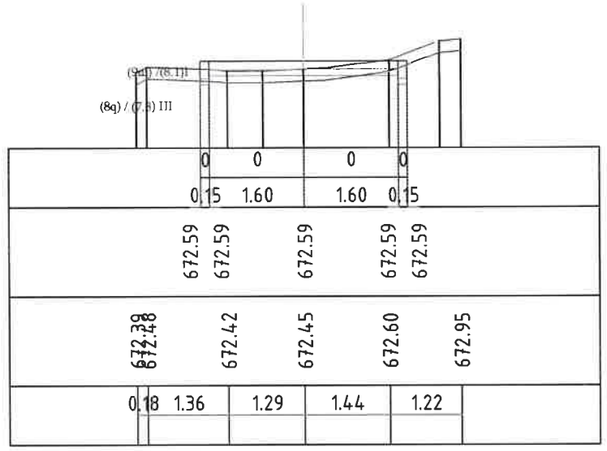

ПК 1+80.00

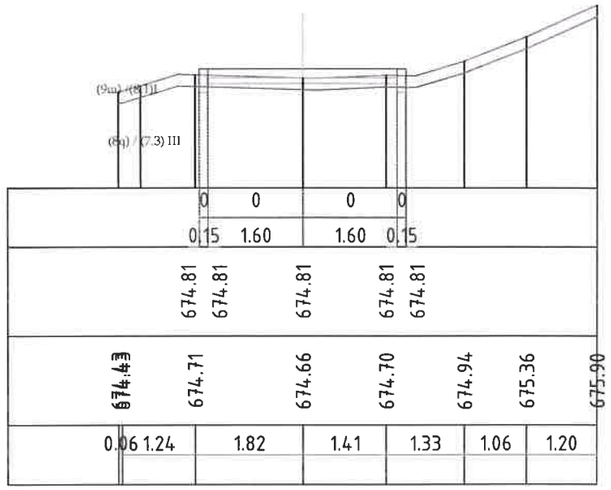

ПК 2+00.00

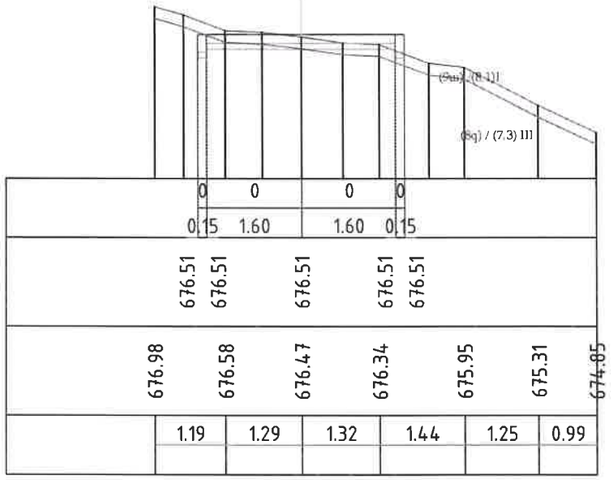

ПК 2+20.00

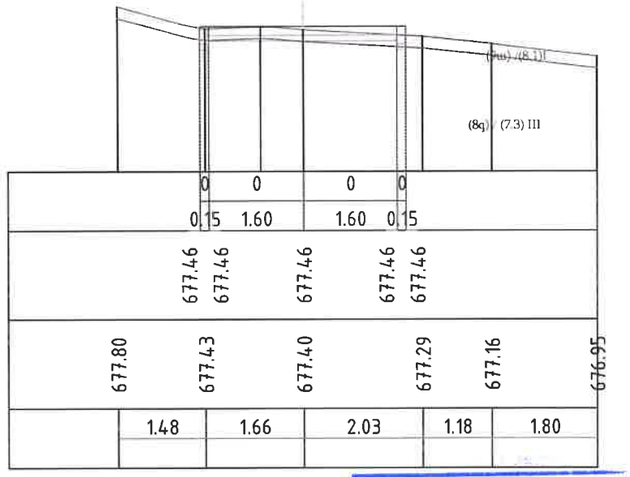

08414485
«ԱՐՄԱՆ-ԵՐԵՄ» ՍՊԸ
"APMAH-EPEM" OOO
"ARMAN-EREM" LLC
ՓՈՐՁԱՔՆՆՈՒԹՅՈՒՆ

ՊԱՀՏՈՆ	ԱՆՈՒՆ ԱԶԳԱՆՈՒՆ	ՍՏՈՐԱԳՐ.	
ՏՆՕՐԵՆ	Լ. ԼԵՎՈՍՅԱՆ		
ԳԾԵՑ	Է. ԷՎԱԶԱՐՅԱՆ		
		ԱՄՍԱԹԻՎ	
	Մ 1:100	ՄԱՍՇՏԱԲԸ	

ՆԱԽԱԳԾԻ ԱՆՈՒՆ

Նոյեմբերյան համայնքի Բաղանիս բնակավայրի 7 և 14-րդ փողոցների տուֆապատման աշխատանքների նախագծանախահաշվային փաստաթղթերի կազմման ծառայություններ
ՀՀՏՄՆՀՀ-ԳՀՇՁԲ-24/16-3

ԳԾԱԳՐԻ ԱՆՈՒՆ	ՓՈՒԼ	ԹԵՐԹ	ԹԵՐԹԵՐ
2-րդ փողոց	ԱՆ	18	40

Լայնական կտրվածքներ

ՋԻ ԷՄ ԲԻ ԳՐՈՒՊ ՍՊԸ

ПК 2+40.00

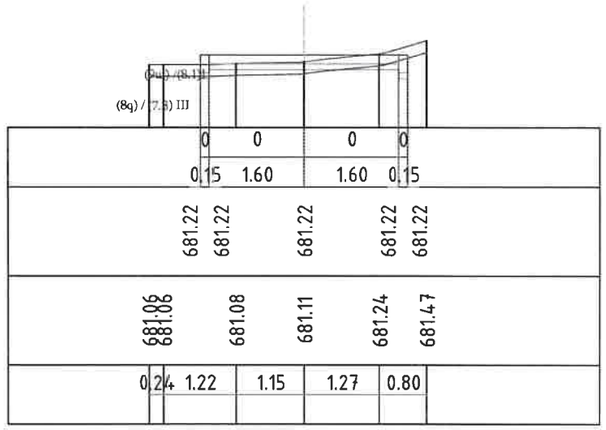

ПК 2+60.00

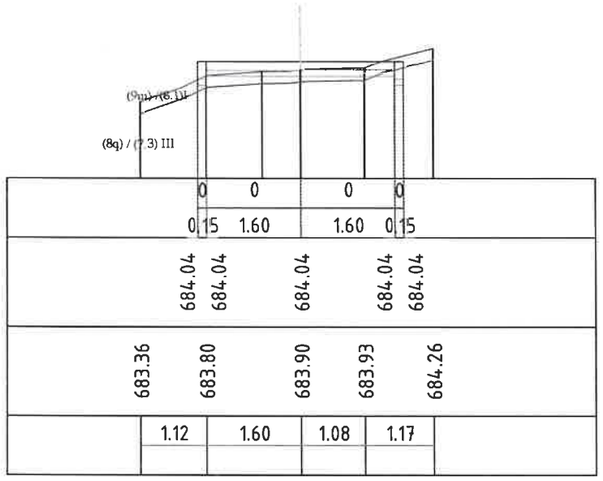

ПК 2+71.00

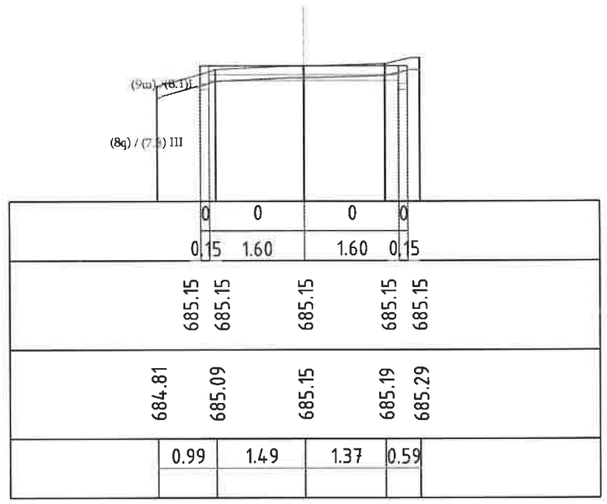

08414485
«ԱՐՄԱՆ-ԵՐԵՄ» ՍՊԸ
"АРМАН-ЕРЕМ" ООО
"ARMAN-EREM" LLC
ՓՈՐՁԱՔՆՆՈՒԹՅՈՒՆ

ՊԱՇՏՈՆ	ԱՌՈՒՆ ԱՋԳՏՆՈՒՆ	ՍՏՈՐԱԳՐ.		ՆԱԽԱԳԾԻ ԱՆՈՒՆ		
ՏՆՕՐԵՆ	Լ. ԼԵՎՈՆՅԱՆ			Նոյեմբերյան համայնքի Բաղանիս բնակավայրի 7 և 14-րդ փողոցների տուֆապատման աշխատանքների նախագծանախահաշվային փաստաթղթերի կազմման ծառայություններ ՀՀՏՄՆՀՀ-ԳՀԾՁԲ-24/16-3		
ԳԾԵՑ	Է. ԷՂԻԱԶԱՐՅԱՆ			ԳԾԱԳՐԻ ԱՆՈՒՆ	ՓՈՒԼ	ԹԵՐԹ	ԹԵՐԹԵՐ
				2-րդ փողոց	ԱՆ	19	40
				Լայնական կտրվածքներ	ՋԻ ԷՄ ԲԻ ԳՐՈՒՊ ՍՊԸ		
		ԱՄՍԱԹԻՎ					
	Մ 1:100	ՄԱՍՇՏԱԲԸ					

ПК 0+00.00

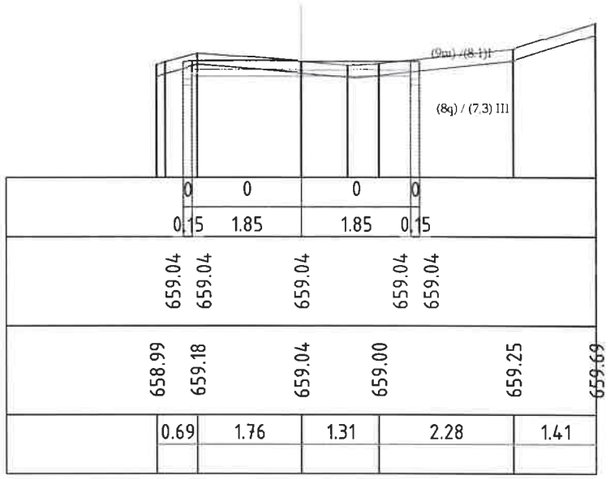

ПК 0+20.00

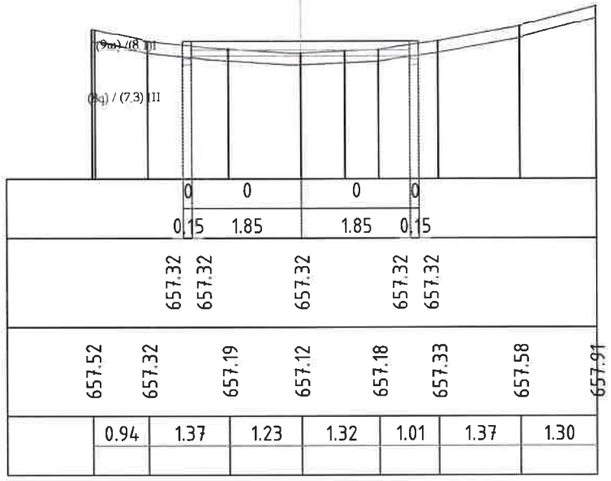

ПК 0+40.00

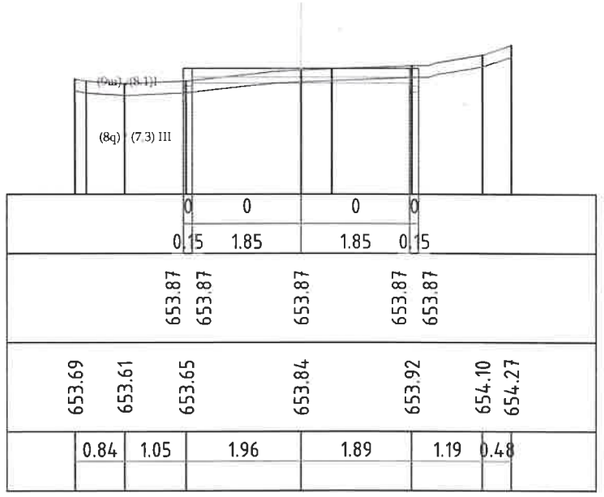

ПК 0+52.29

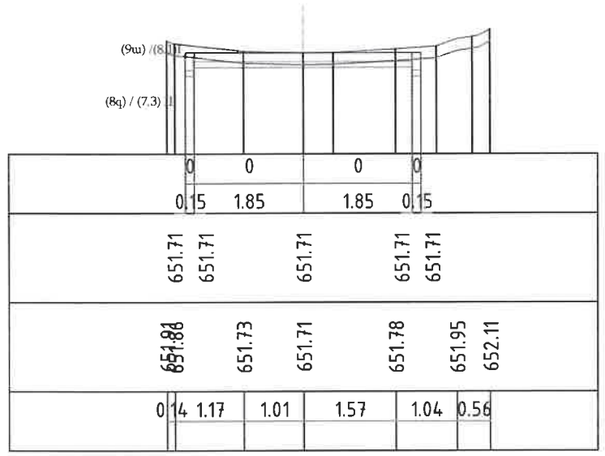

08414485
«ԱՐՄԱՆ-ԵՐԵՄ» ՍՊԸ
"APMAH-EPEM" OOO
"ARMAN-EREM" LLC
ՓՈՐՁԱՔՆՆՈՒԹՅՈՒՆ

ՊՇՏՈՒՆ	ԱՆՈՒՆ ԱԶԳԱՆՈՒՆ	ՍՏՈՐԱԳՐ.	
ՏՇՕՐԵՆ	Լ. ԼԵՎՈՆՅԱՆ		
ԳՇԵՑ	Է. ԷԴԻԱԶԱՐՅԱՆ		
		ԱՄՍԱԹԻՎ	
	Մ 1:100	ՄԱՍՇՏԱԲԸ	

ՆԱԽԱԳԾԻ ԱՆՈՒՆ

Նոյեմբերյան համայնքի Բաղանիս բնակավայրի 7 և 14-րդ փողոցների տուֆապատման աշխատանքների նախագծանախահաշվային փաստաթղթերի կազմման ծառայություններ
ՀՀՏՄՆՀՀ-ԳՀՇՁԲ-24/16-3

ԳԾԱԳՐԻ ԱՆՈՒՆ	ՓՈՒԼ	ԹԵՐԹ	ԹԵՐԹԵՐ
4-րդ փողոց	ԱՆ	20	40
Լայնական կտրվածքներ	ՋԻ ԷՄ ԲԻ ԳՐՈՒՊ ՍՊԸ		

ПК 0+00.00

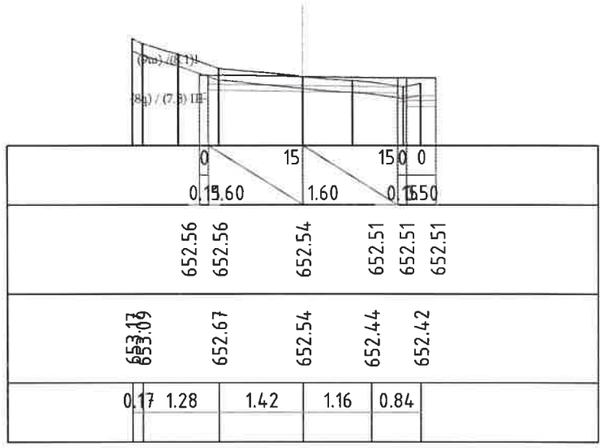

ПК 0+20.00

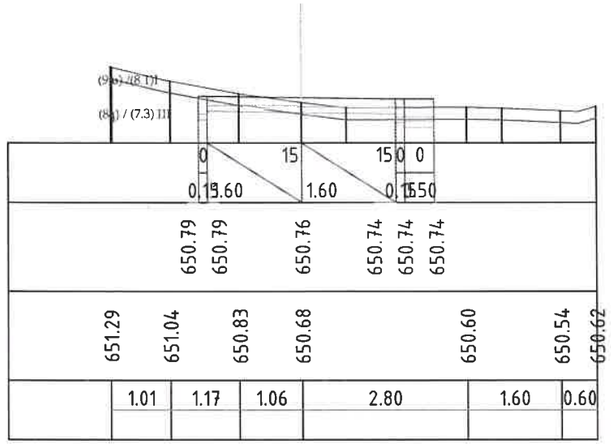

ПК 0+40.00

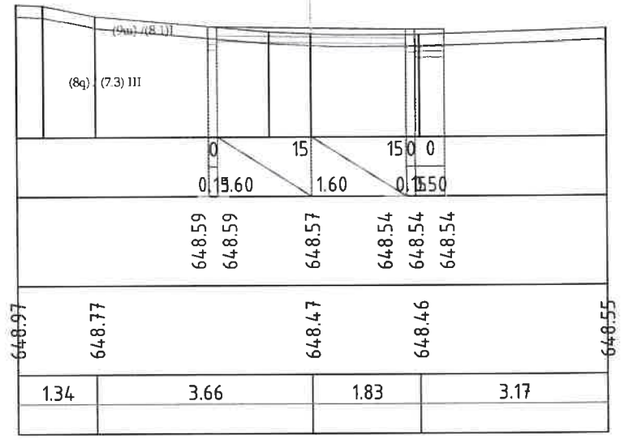

ПК 0+60.00

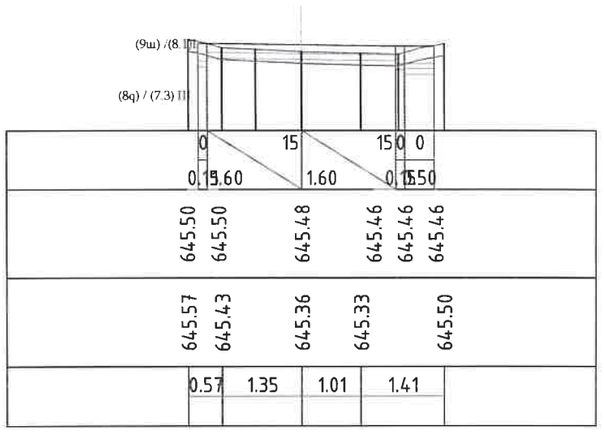

ПК 0+80.00

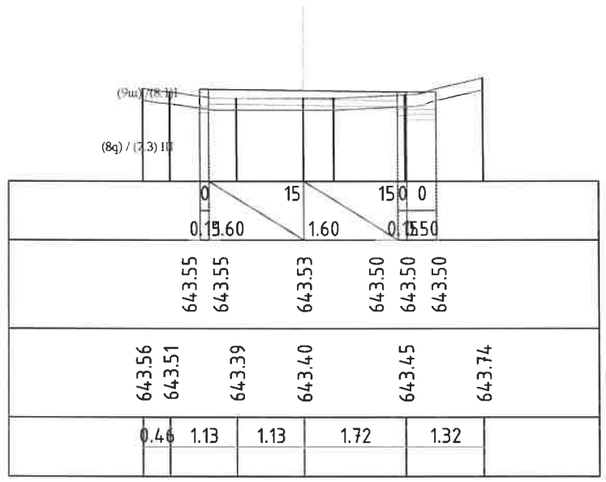

ПК 1+00.00

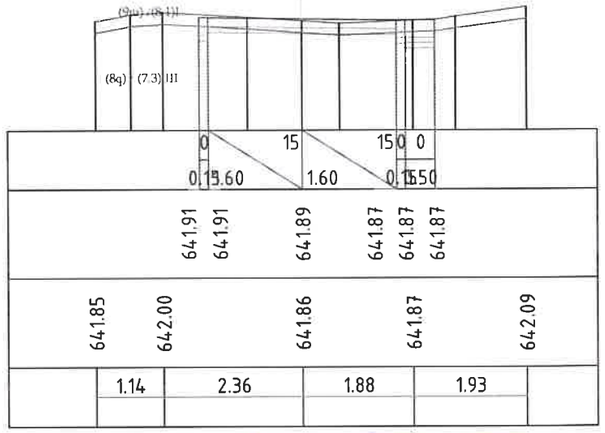

ПК 1+02.00

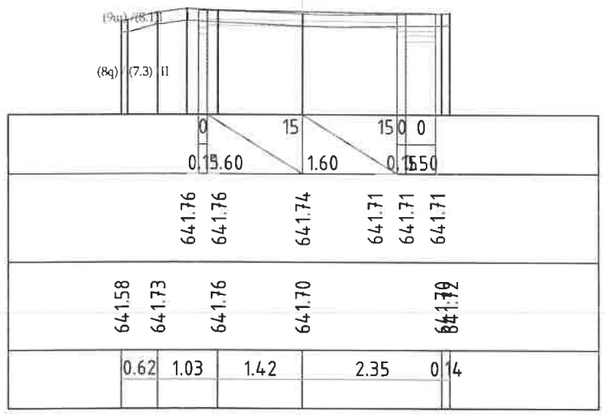

08414485
«ԱՐՄԱՆ-ԵՐԵՄ» ՍՊԸ
"АРМАН-ЕРЕМ" ООО
"ARMAN-EREM" LLC
ՓՈՐՁԱՔՆՆՈՒԹՅՈՒՆ

ՊԱՇՏՈՆ	ԱՆՈՒՆ ԱԳԳԱՆՈՒՆ	ՍՏՈՐԱԳՐ.	
ՏՆՕՐԵՆ	Լ. ԼԵՎՈՆՅԱՆ		
ԳԾԵՑ	Է. ԷԴԻԱԶԱՐՅԱՆ		

ՆԱԽԱԳԾԻ ԱՆՈՒՆ

Նոյեմբերյան համայնքի Բաղանիս բնակավայրի 7 և 14-րդ փողոցների տուֆապատման աշխատանքների նախագծանախահաշվային փաստաթղթերի կազմման ծառայություններ
ՀՀՏՄՆՀՀ-ԳՀՇՁԲ-24/16-3

ԳԾԱԳՐԻ ԱՆՈՒՆ

8-րդ փողոց

ՓՈՒԼ	ԹԵՐԹ	ԹԵՐԹԵՐ
ԱՆ	21	40

Լայնական կտրվածքներ

ՀԻ ԷՄ ԲԻ ԳՐՈՒՊ ՍՊԸ

ԱՄՍԱԹԻՎ

Մ 1:100 ՄԱՍՇՏԱԲԸ

ПК 0+00.00

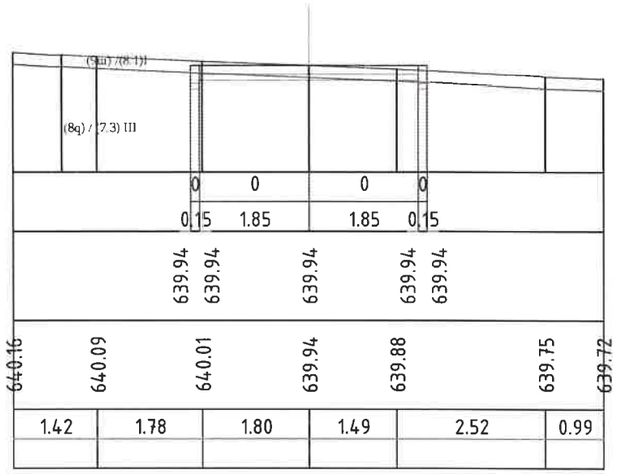

ПК 0+20.00

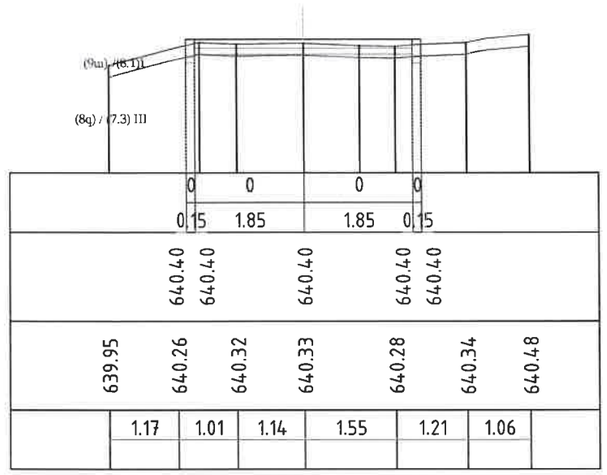

ПК 0+40.00

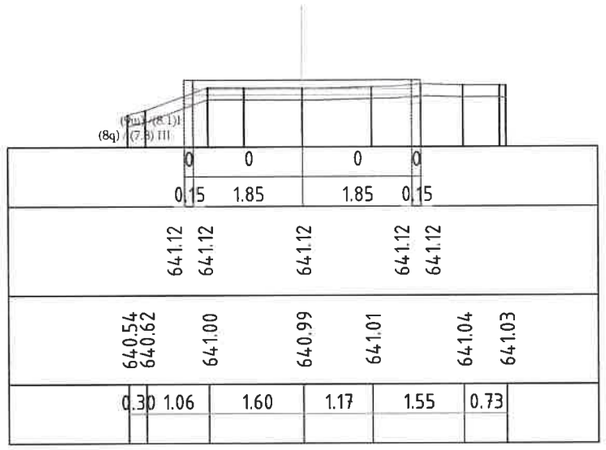

ПК 0+60.00

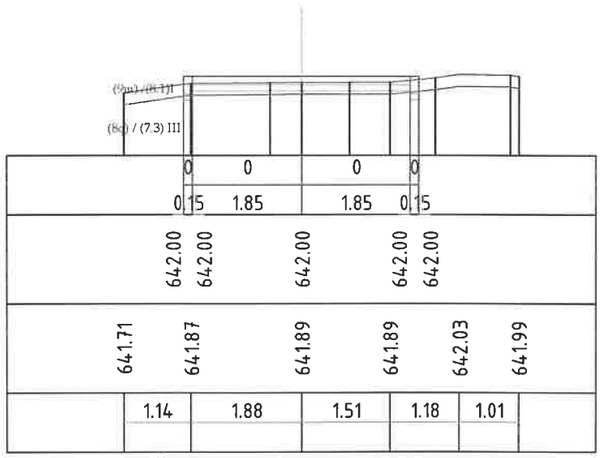

ПК 0+80.00

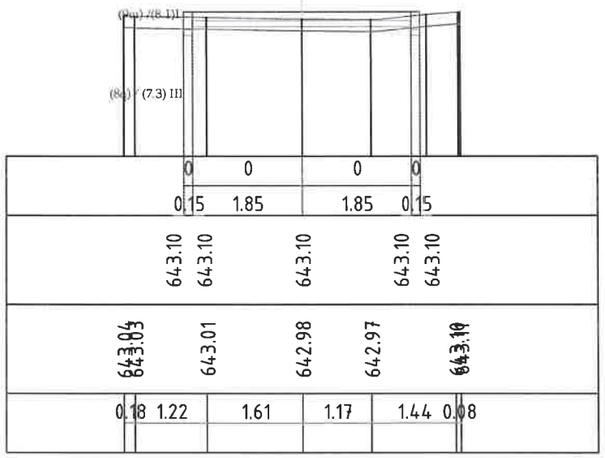

ПК 1+00.00

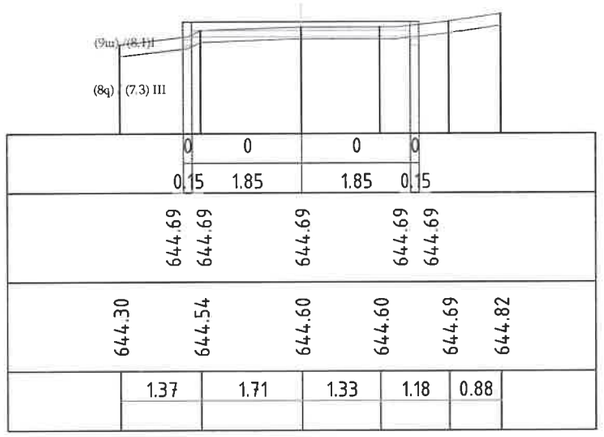

08414485
«ԱՐՄԱՆ-ԵՐԵՄ» ՍՊԸ
"АРМАН-ЕРЕМ" ООО
"ARMAN-EREM" LLC
ՓՈՐՁԱՔՆՆՈՒԹՅՈՒՆ

ՊԱՀՏՈՒ	ԱՆՈՒՆ ԱԳԳԱՆՈՒՆ	ՍՏՈՐԱԳՐ.	
ՏՆՕՐԵՆ	Լ. ԼԵՎՈՆՅԱՆ		
ԳԼԽԵՑ	Է. ԷՎԻԱՋԱՐՅԱՆ		
		ԱՄՍԱԹԻՎ	
	Մ 1:100	ՄԱՍՇՏԱԲԸ	

ՆԱԽԱԳԾԻ ԱՆՈՒՆ

Նոյեմբերյան համայնքի Բաղանիս բնակավայրի 7 և 14-րդ փողոցների տուֆապատման աշխատանքների նախագծանախահաշվային փաստաթղթերի կազմման ծառայություններ
ՀՀՏՄՆՀՀ-ԳՀՇՁԲ-24/16-3

ԳԾԱԳՐԻ ԱՆՈՒՆ	ՓՈՒԼ	ԹԵՐԹ	ԹԵՐԹԵՐ
7-րդ փողոց	ԱՆ	22	40
Լայնական կտրվածքներ	ՋԻ ԷՄ ԲԻ ԳՐՈՒՊ ՍՊԸ		

ПК 1+20.00

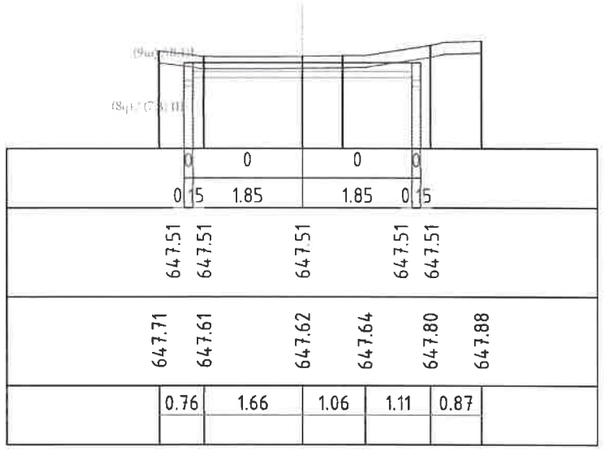

ПК 1+37.0

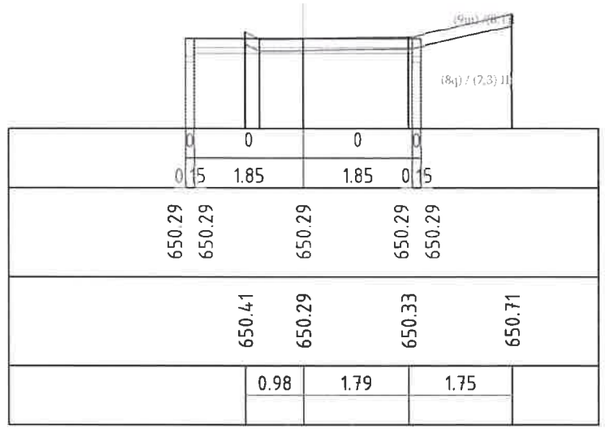

08414485
«ԱՐՄԱՆ-ԵՐԵՄ» ՍՊԸ
"APMAH-EPEM" OOO
"ARMAN-EREM" LLC
ՓՈՐՁԱՔՆՆՈՒԹՅՈՒՆ

ՊԱՇՏՈՆ	ԱՆՈՒՆ ԱԶԳԱՆՈՒՆ	ՍՏՈՐԱԳՐ.		ՆԱԽԱԳԾԻ ԱՆՈՒՆ Նոյեմբերյան համայնքի Բաղանիս բնակավայրի 7 և 14-րդ փողոցների տուֆապատման աշխատանքների նախագծանախահաշվային փաստաթղթերի կազմման ծառայություններ ՀՀՏՄՆՀՀ-ԳՀՇԶԲ-24/16-3			
ՏՆՕՐԵՆ	Է. ԼԵՎՈՆՅԱՆ						
ԳԾԵՑ	Է. ԷԼԻԱԶԱՐՅԱՆ						
				ԳԾԱԳՐԻ ԱՆՈՒՆ	ՓՈՒԼ	ԹԵՐԹ	ԹԵՐԹԵՐ
				7-րդ փողոց	ԱՆ	23	40
		ԱՄՍԱԹԻՎ		Լայնական կտրվածքներ	ԶԻ ԷՄ ԲԻ ԳՐՈՒՊ ՍՊԸ		
	Մ 1:100	ՄԱՍՇՏԱԲԸ					

ПК 0+00.00

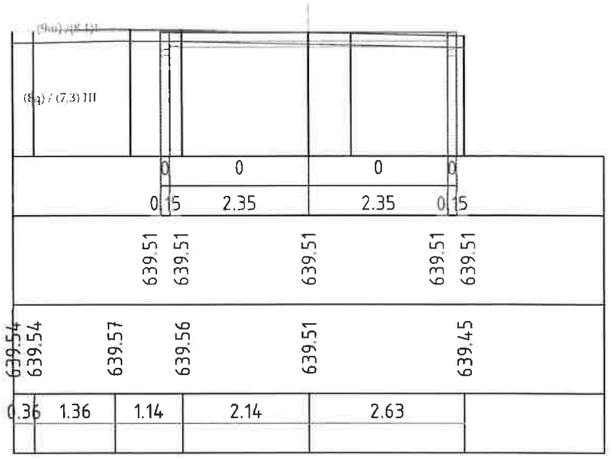

ПК 0+20.00

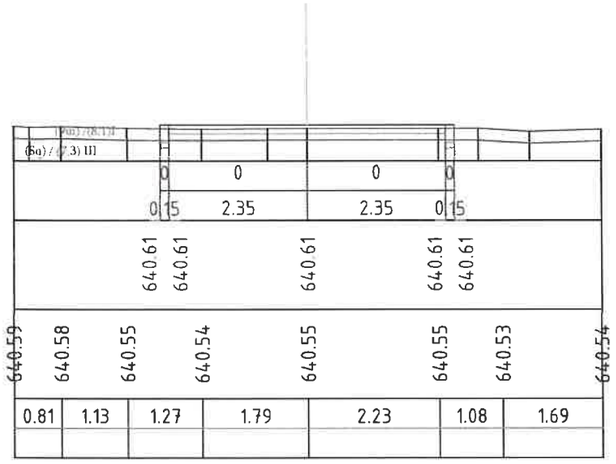

ПК 0+40.00

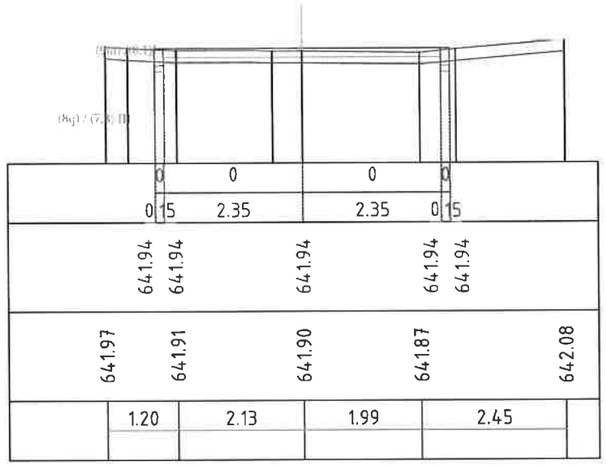

ПК 0+60.00

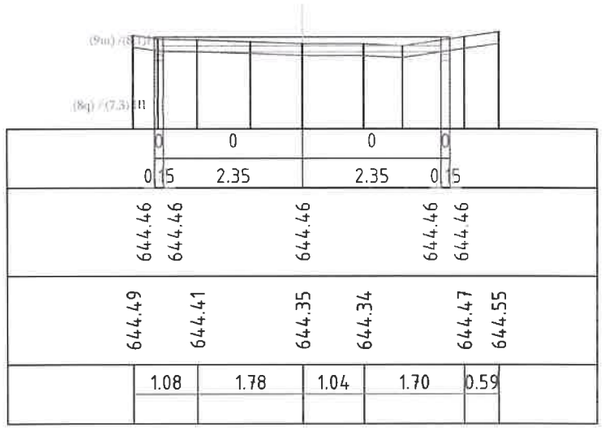

ПК 0+80.00

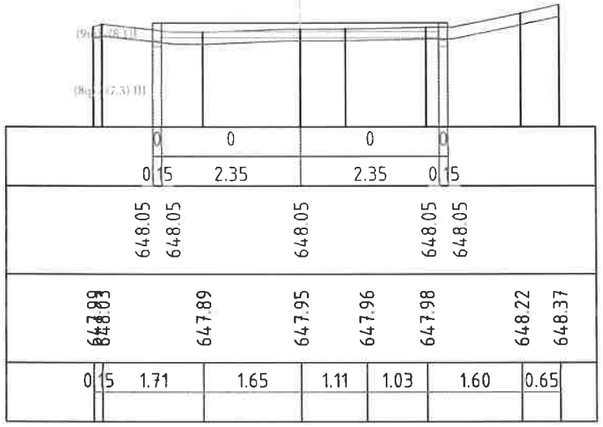

ПК 1+00.00

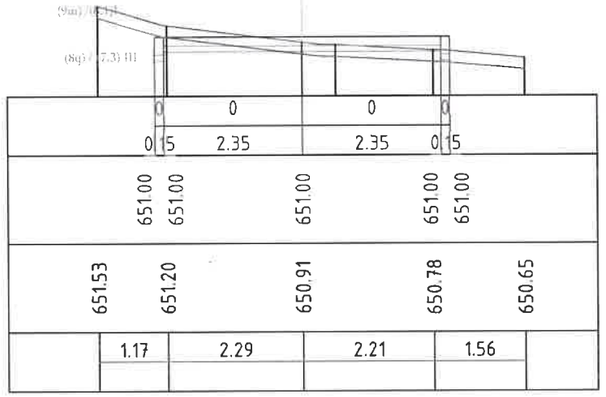

ПК 1+18.00

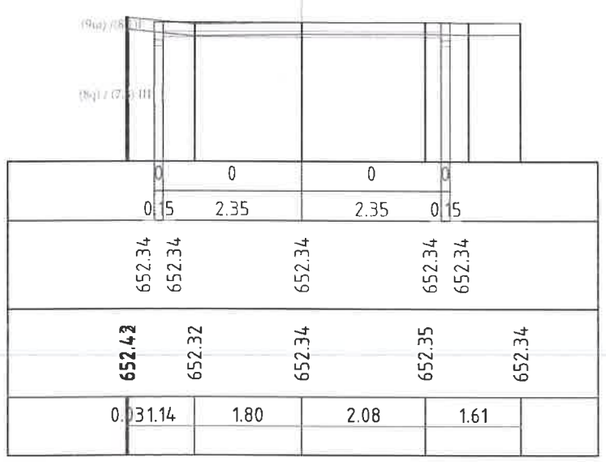

08414485
«ԱՐՄԱՆ-ԵՐԵՄ» ՍՊԸ
"АРМАН-ЕРЕМ" ООО
"ARMAN-EREM" LLC
ՓՈՐՁԱՔՆՆՈՒԹՅՈՒՆ,

ՊԱՏՐՈՍ	ԱՌՈՒՆ ԱՋԳԱՌՈՒՆ	ՍՏՈՐԱԳՐ.	
ՏՆՕՐԵՆ	Լ. ԼԵՎՈՍՅԱՆ		
ԳՈՐԾ	Է. ԷՂԻԱԶԱՐՅԱՆ		
		ԱՄՍԱԹԻՎ	
	Մ 1:100	ՄԱՍՇՏԱԲԸ	

ՆԱԽԱԳԾԻ ԱՆՈՒՆ

Նոյեմբերյան համայնքի Բաղանիս բնակավայրի 7 և 14-րդ փողոցների տուֆապատման աշխատանքների նախագծանախահաշվային փաստաթղթերի կազմման ծառայություններ
ՀՀՏՄՆՀՀ-ԳՀՇՁԲ-24/16-3

ԳԾԱԳԻՐ ԱՆՈՒՆ	ՓՈՒԼ	ԹԵՐԹ	ԹԵՐԹԵՐ
12-րդ փողոց	ԱՆ	24	40
Լայնական կտրվածքներ	ՋԻ ԷՄ ԲԻ ԳՐՈՒՊ ՍՊԸ		

ПК 0+00.00

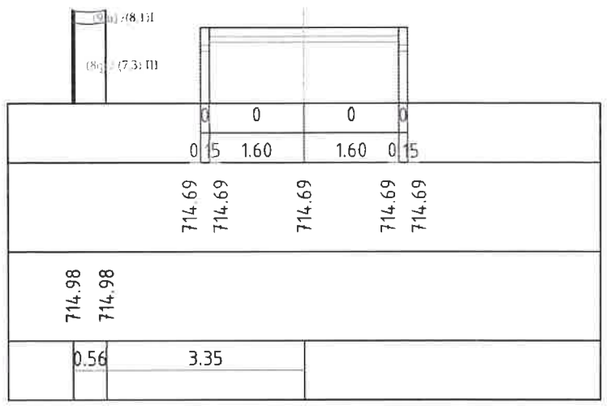

ПК 0+20.00

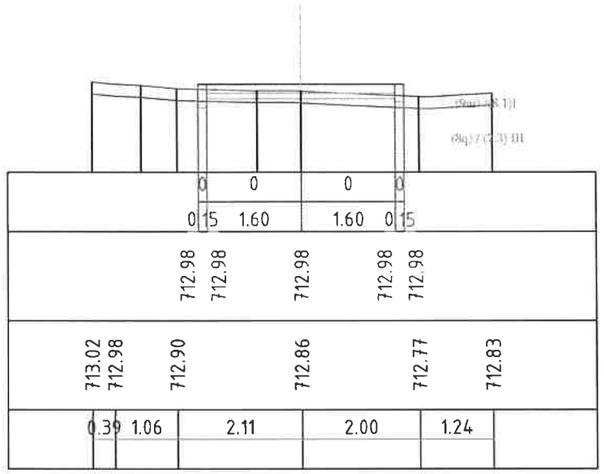

ПК 0+40.00

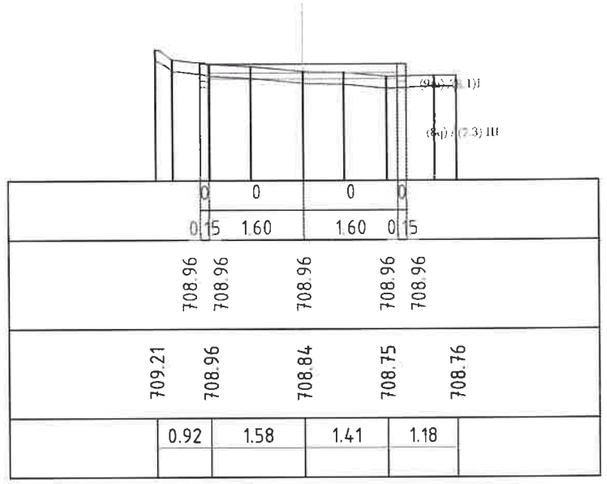

08414485
«ԱՐՄԱՆ-ԵՐԵՄ» ՍՊԸ
"АРМАН-ЕРЕМ" ООО
"ARMAN-EREM" LLC
ՓՈՐՁԱՔՆՆՈՒԹՅՈՒՆ

ПК 0+60.00

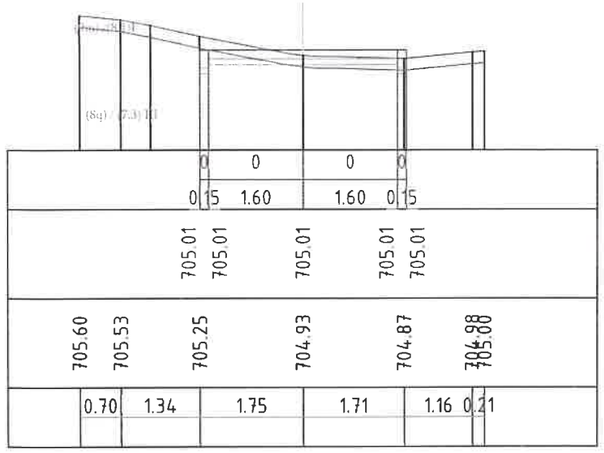

ПК 0+80.00

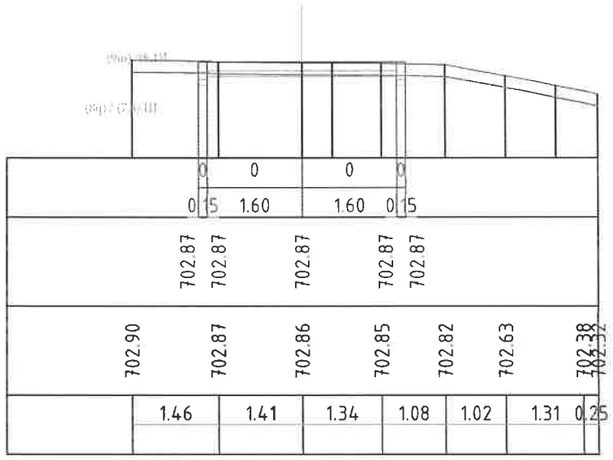

ПК 0+84.00

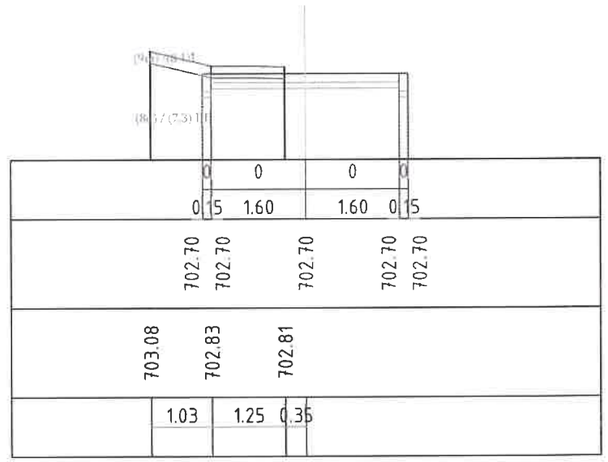

ՊԱՀՏՈՒ	ԱՌՈՒՆ ԱԶԳԱՆՈՒՆ	ՍՏՈՐԱԳՐ.	
ՏՇՕՐԵՆ	Լ. ԼԵՎՈՒՅԱՆ		
ԳԾԵՏ	Է. ԷԴԻԱԶԱՐՅԱՆ		
		ԱՄՍԱԹԻՎ	
	Մ 1:100	ՄԱՍՇՏԱԲ	

ՆԱԽԱԳԾԻ ԱՆՈՒՆ

Նոյեմբերյան համայնքի Բաղանիս բնակավայրի 7 և 14-րդ փողոցների տուֆապատման աշխատանքների նախագծանախահաշվային փաստաթղթերի կազմման ծառայություններ
ՀՀՏՄՆՀՀ-ԳՀՇՁԲ-24/16-3

ԳԾԱԳՐԻ ԱՆՈՒՆ

9-րդ փողոց

ՓՈՒԼ	ԹԵՐԹ	ԹԵՐԹԵՐ
ԱՆ	25	40

Լայնական կտրվածքներ

ՋԻ ԷՄ ԲԻ ԳՐՈՒՊ ՍՊԸ

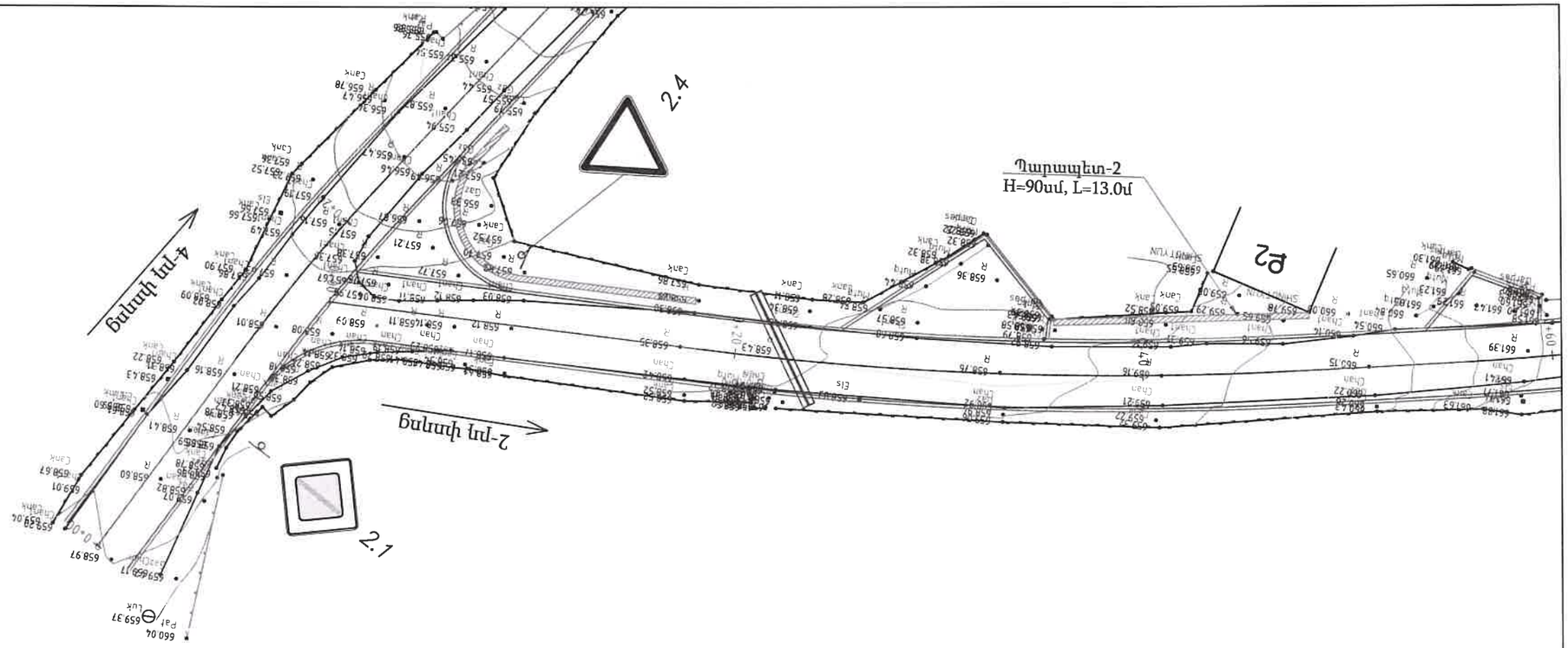

08414485
«ԱՐՄԱՆ-ԵՐԵՄ» ՍՊԸ
"APMAH-EPEM" OOO
"ARMAN-EREM" LLC
ՓՈՐՁԱՔՆՆՈՒԹՅՈՒՆ

Ծանոթություն:
Պարապետների ընդհանուր երկորությունը՝ 19+13+22+9=63գծ.մ

ՊԱՅՄԱՆԱԳԱՆ ՆՇԱՆՆԵՐ

Շենքեր, շինություններ	Միզամարգեր	Բազալե եզրաքար 15x30սմ
Սև հորիզոնականներ	Ջրընդունիչներ	Բետոնե պահանգ 15x30սմ
1685.01 Սև նիշեր	Ասֆալտե պատվածք	Երթևեկելի մասի եզր
Ցանկապատ	Տուֆե պատվածք	Ասֆալտապատման եզր
Դիտահորեր	Ջրթող խողովակներ	Կյուվետ
		Բետոնե վաքեր

ՊԱՇՏՈՆ	ԱՌՈՒՆ ԱԳԳԱՌՈՒՆ	ՍՏՈՐԱԳՐ.	
ՏՆՕՐԵՆ	Լ. ԼԵՎՈՆՅԱՆ		
ԳՓԵԹ	Է. ԷՎԻԱԶԱՐՅԱՆ		
ԱՄՍԱԹԻՎ			
ՄԱՍՇՏԱԲ	Մ 1:500		

ՆԱԽԱԳԾԻ ԱՆՈՒՆ
Նոյեմբերյան համայնքի Զորական բնակավայրի 1;2;4;7;8;9 և 14-րդ փողոցների տուֆապատման աշխատանքների նախագծանախահաշվային փաստաթղթերի կազմման ծառայություններ
ՀՀՏՄՆՀՀ-ԳՀԾՁԲ-24/16-3

ԳԾԱԳՐԻ ԱՆՈՒՆ	ՓՈՒԼ	ԹԵՐԹ	ԹԵՐԹԵՐ
2-րդ փողոց	ԱՆ	26	40

Անվտանգության հատակագիծ

ՋԻ ԷՄ ԲԻ ԳՐՈՒՊ ՍՊԸ

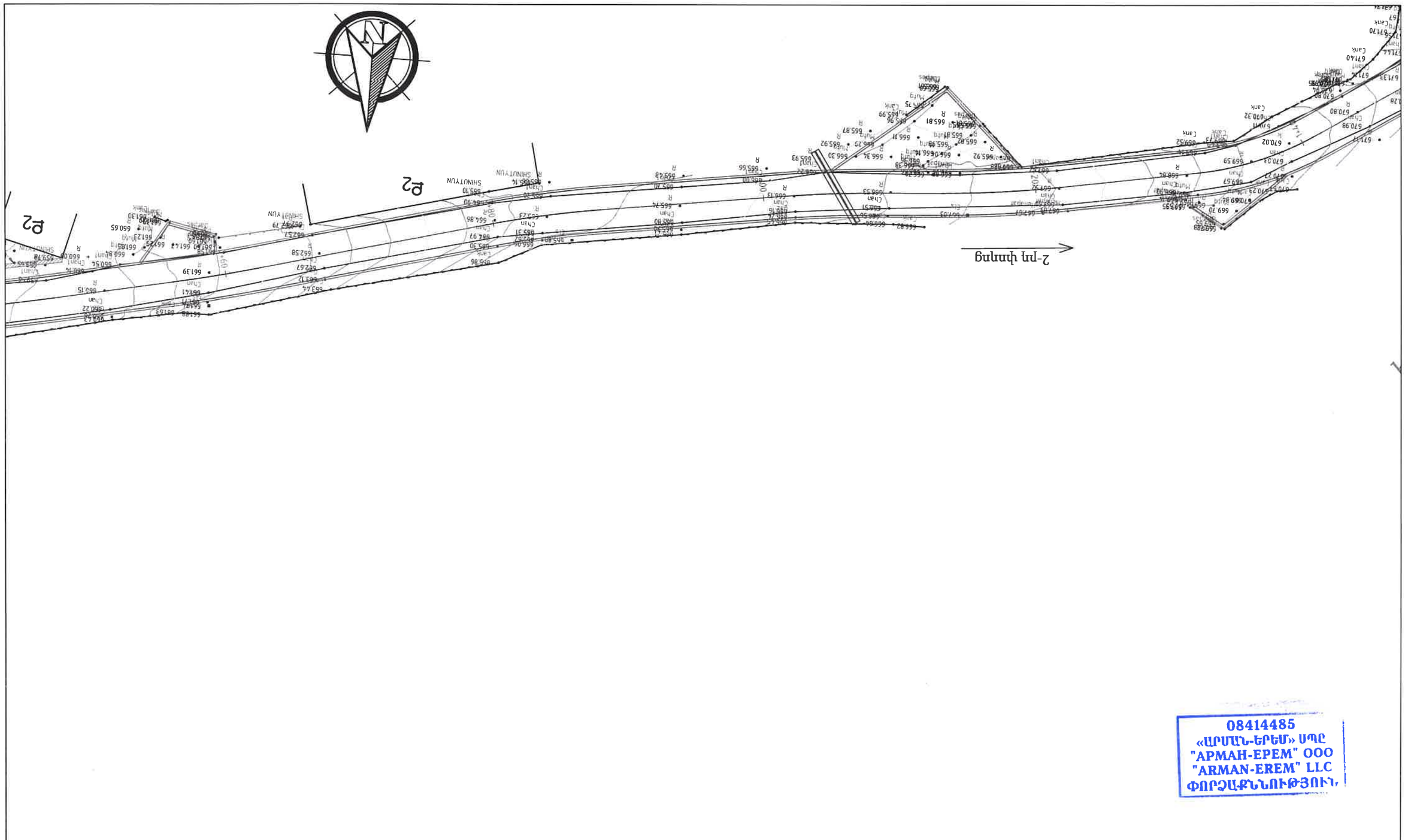

08414485
«ԱՐՄԱՆ-ԵՐԵՄ» ՍՊԸ
"APMAH-EPEM" OOO
"ARMAN-EREM" LLC
ՓՈՐՁԱՔՆՆՈՒԹՅՈՒՆ

=63գծ.մ

ՊՇՏՈՆ	ԱՆՈՒՆ ԱԳԳԱՆՈՒՆ	ՍՏՈՐԱԳՐ.		ՆԱԽԱԳԾԻ ԱՆՈՒՆ Նոյեմբերյան համայնքի Զորական բնակավայրի 1;2;4;7;8;9 և 14-րդ փողոցների տուֆապատման աշխատանքների նախագծանախահաշվային փաստաթղթերի կազմման ծառայություններ ՀՀՏՄՆՀՀ-ԳՀՄԶԲ-24/16-3		
ՏՆՕՐԵՆ	Է. ԼԵՎՈՆՅԱՆ					
ԳԼԽԵՏ	Է. ԷՎՈՒԱՋԱՐՅԱՆ					
				ԳԾԱԳՐԻ ԱՆՈՒՆ 2-րդ փողոց	ՓՈՒԼ	ԹԵՐԹ	ԹԵՐԹԵՐ
					ԱՆ	27	40
				Անվտանգության հատակագիծ	ԶԻ ԷՄ ԲԻ ԳՐՈՒՊ ՍՊԸ		
		ԱՄՍԱԹԻՎ					
	Մ 1:500	ՄԱՍՇՏԱԲԸ					

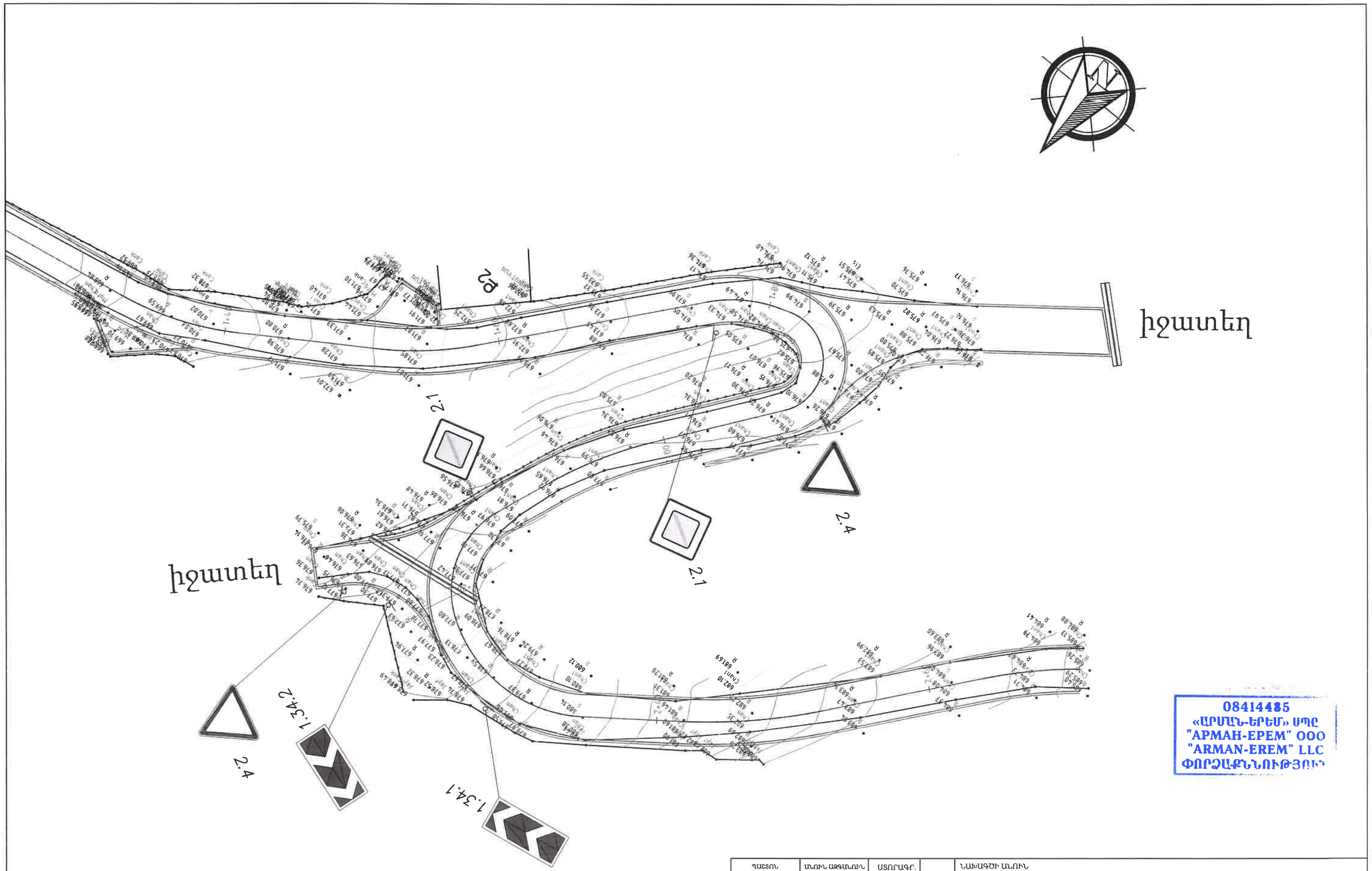

08414485
«ԱՐՄԱՆ-ԵՐԵՄ» ՍՊԸ
"APMAH-EPEM" OOO
"ARMAN-EREM" LLC
ՓՈՐՁԱՔՆՆՈՒԹՅՈՒՆ

ՊԱՇՏՈՆ	ԱՌՈՒՆ ԱՋԳԱՌՈՒՆ	ՍՏՈՐԱԳՐ.		ՆԱԽԱԳԾԻ ԱՆՈՒՆ Նոյեմբերյան համայնքի Ջորական բնակավայրի 1;2;4;7;8;9 և 14-րդ փողոցների տուֆապատման աշխատանքների նախագծանախահաշվային փաստաթղթերի կազմման ծառայություններ ՀՀՏՄՆՀՀ-ԳՀՇՁԲ-24/16-3			
ՏՍՕՐԵՆ	Լ. ԼԵՎՈՆՅԱՆ						
ԳԾԵԾ	Է. ԷՎՈՒԱՋԱՐՅԱՆ			ԳԾԱԳՐԻ ԱՆՈՒՆ 2-րդ փողոց	ՓՈՒԼ	ԹԵՐԹ	ԹԵՐԹԵՐ
					ԱՆ	28	40
				Անվտանգության հատակագիծ	ՋԻ ԷՄ ԲԻ ԳՐՈՒՊ ՍՊԸ		
		ԱՄՍԱԹԻՎ					
	Մ 1:500	ՄԱՍՇՏԱԲԸ					

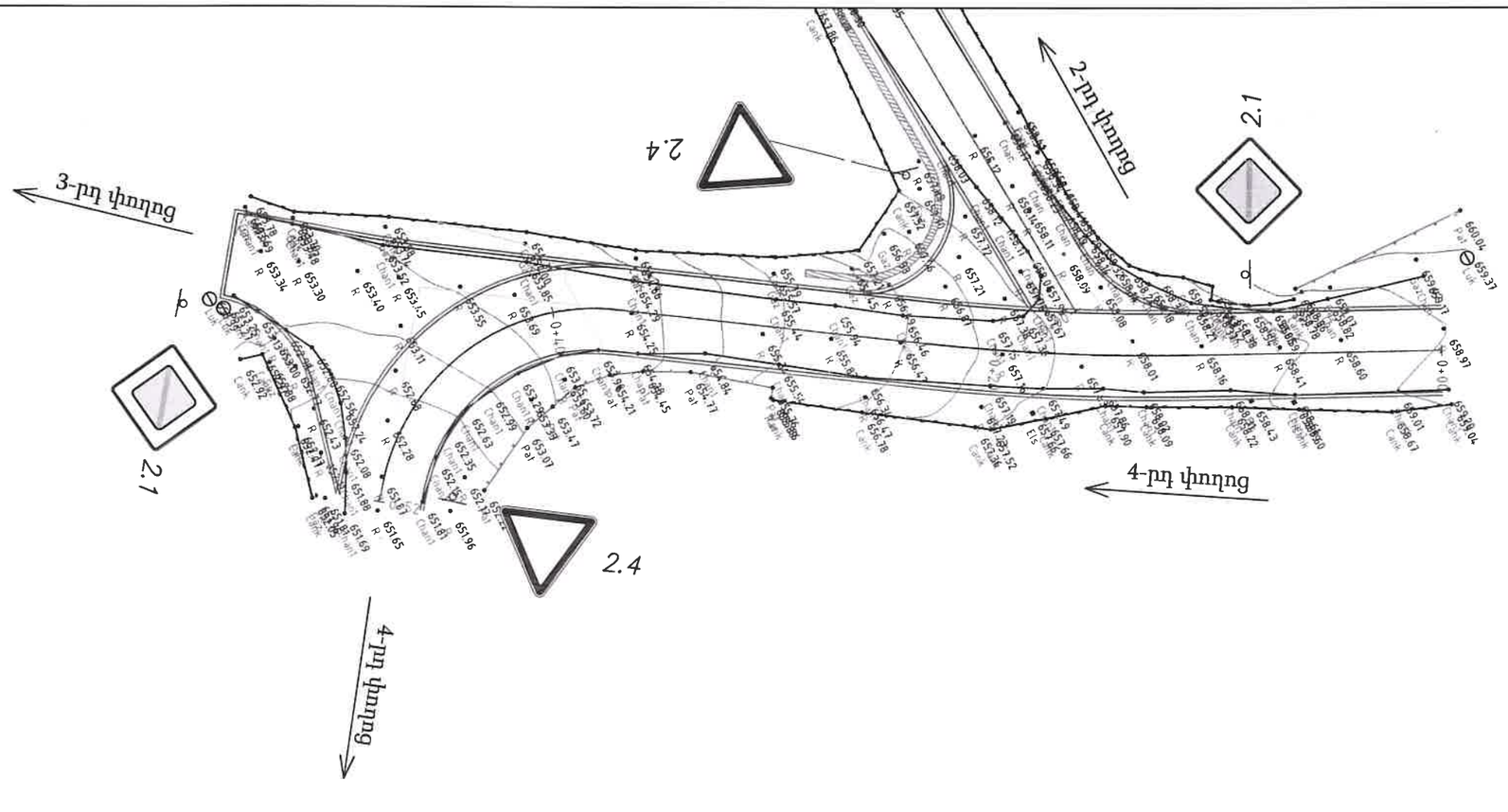

08414485
«ԱՐՄԱՆ-ԵՐԵՄ» ՍՊԸ
"APMAH-EPEM" OOO
"ARMAN-EREM" LLC
ՓՈՐՁԱՔՆՆՈՒԹՅՈՒՆ,

ՊԱՏՎՈՏ	ՏՆՈՒՆ ԱՋԳԱՆՈՒՆ	ՍՏՈՐԱԳՐ.	
ՏՆՕՐԵՆ	Լ. ԼԵՎՈՆՅԱՆ		
ԳՇԵՏ	Է. ԷՆՖԱՋԱՐՅԱՆ		
		ԱՄՍԱԹԻՎ	
	Մ 1:500	ՄԱՍՇՏԱԲԸ	

ՆԱԽԱԳԾԻ ԱՆՈՒՆ

Նոյեմբերյան համայնքի Զորական բնակավայրի 1;2;4;7;8;9 և 14-րդ փողոցների տուֆապատման աշխատանքների նախագծանախահաշվային փաստաթղթերի կազմման ծառայություններ
ՀՀՏՄՆՀՀ-ԳՀՇՁԲ-24/16-3

ԳԾԱԳՐԻ ԱՆՈՒՆ	ՓՈՒԼ	ԹԵՐԹ	ԹԵՐԹԵՐ
4-րդ փողոց	ԱՆ	29	40

Անվտանգության հատակագիծ

ՋԻ ԷՄ ԲԻ ԳՐՈՒՊ ՍՊԸ

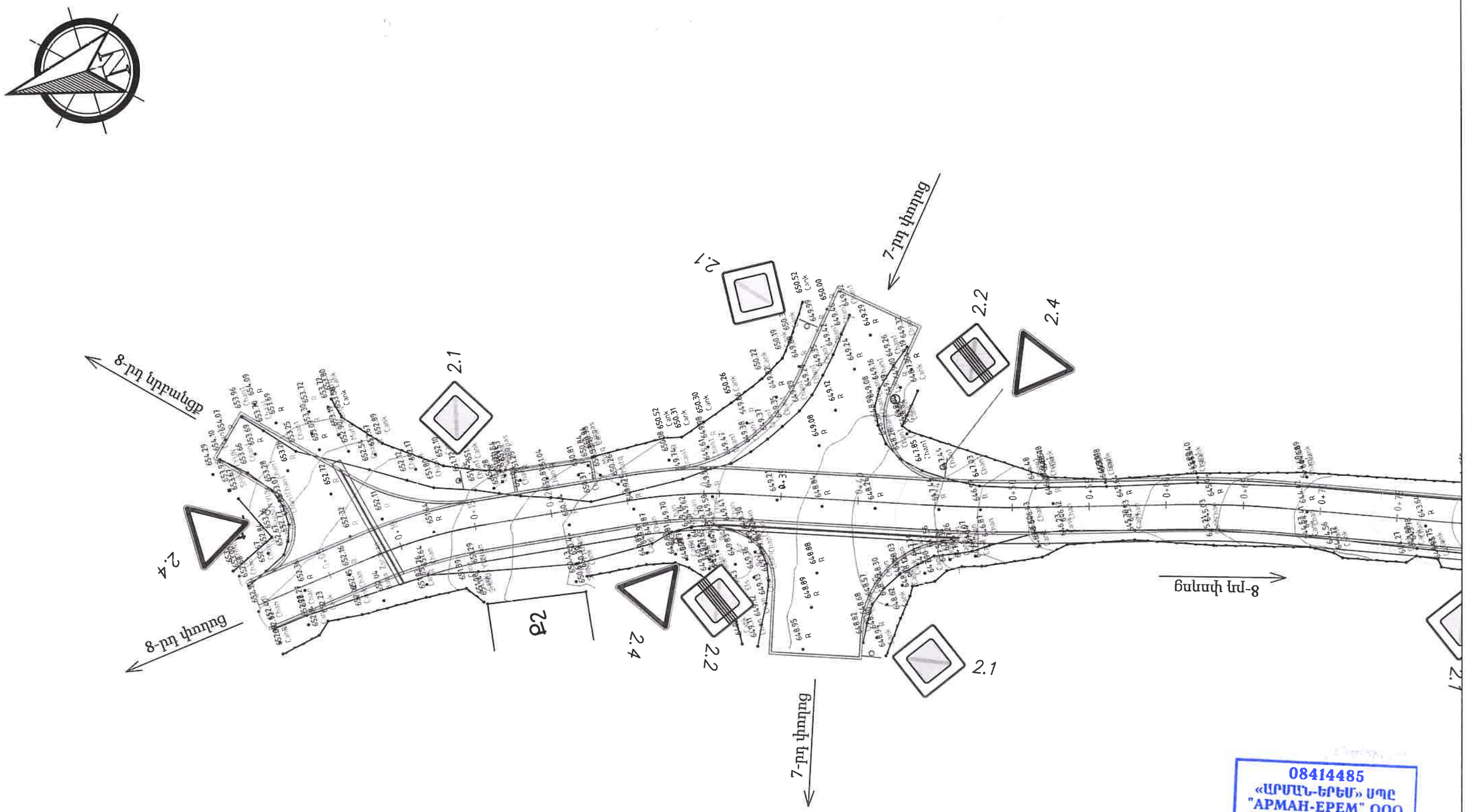

08414485
«ԱՐՄԱՆ-ԵՐԵՄ» ՍՊԸ
"APMAH-EPEM" OOO
"ARMAN-EREM" LLC
ՓՈՐՁԱՔՆՆՈՒԹՅՈՒՆ

ՊԱՀՏՈՆ	ԱՌՈՒՆ ԱՋԳԱՌՈՒՆ	ՍՏՈՐԱԳՐ.		ՆԱԽԱԳԾԻ ԱՆՈՒՆ Նոյեմբերյան համայնքի Զորական բնակավայրի 1;2;4;7;8;9 և 14-րդ փողոցների տուֆապատման աշխատանքների նախագծանախահաշվային փաստաթղթերի կազմման ծառայություններ ՀՀՏՄՆՀՀ-ԳՀՇՁԲ-24/16-3		
ՏՆՕՐԵՆ	Լ. ԼԵՎՈՆՅԱՆ					
ԳԾԵՑ	Է. ԷՎԻԱՋԱՐՅԱՆ			ԳԾԱԳՐԻ ԱՆՈՒՆ 8-րդ փողոց	ՓՈՒԼ	ԹԵՐԹ	ԹԵՐԹԵՐ
					ԱՆ	30	40
				Անվտանգության հատակագիծ	ՋԻ ԷՄ ԲԻ ԳՐՈՒՊ ՍՊԸ		
		ԱՄՍԱԹԻՎ					
	Մ 1:500	ՄԱՍՇՏԱԲԸ					

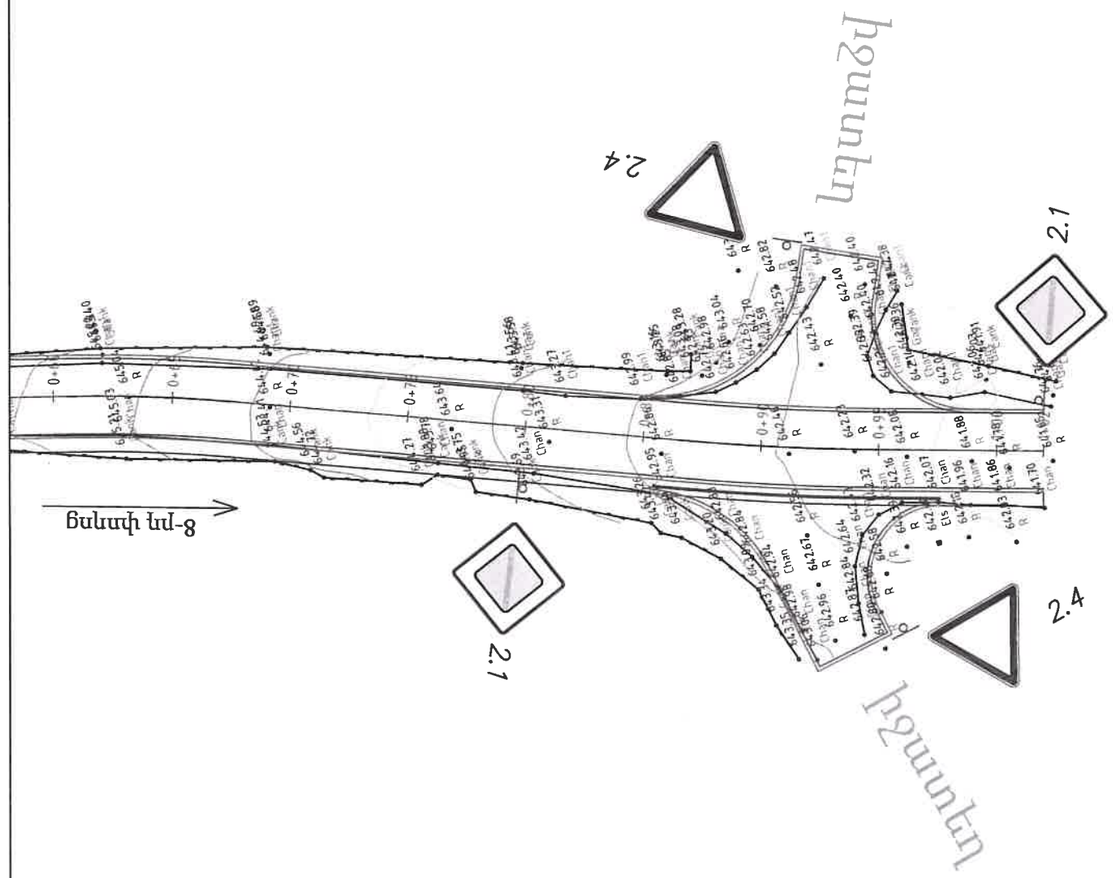

08414485
«ԱՐՄԱՆ-ԵՐԵՄ» ՍՊԸ
"APMAH-EPEM" OOO
"ARMAN-EREM" LLC
ՓՈՐՁԱՔՆՆՈՒԹՅՈՒՆ

ՊՍԵՏՈՆ	ԱՌՈՒՆ ԱՐԳԱՆՈՒՆ	ՍՏՈՐԱԳՐ.		ՆԱԽԱԳԾԻ ԱՆՈՒՆ Նոյեմբերյան համայնքի Ջորական բնակավայրի 1;2;4;7;8;9 և 14-րդ փողոցների տուֆապատման աշխատանքների նախագծանախահաշվային փաստաթղթերի կազմման ծառայություններ ՀՀՏՄՆՀՀ-ԳՀՇՁԲ-24/16-3		
ՏՆՕՐԵՆ	Լ. ԼԵՎՈՆՅԱՆ					
ԳՄԵՑ	Է. ԷԼԻԱԶԱՐՅԱՆ					
				ԳԾԱԳՐԻ ԱՆՈՒՆ 8-րդ փողոց	ՓՈՒԼ	ԹԵՐԹ	ԹԵՐԹԵՐ
					ԱՆ	31	40
				Անվտանգության հատակագիծ	ՋԻ ԷՄ ԲԻ ԳՐՈՒՊ ՍՊԸ		
		ԱՄՍԱԹԻՎ					
	Մ 1:500	ՄԱՍՇՏԱԲԸ					

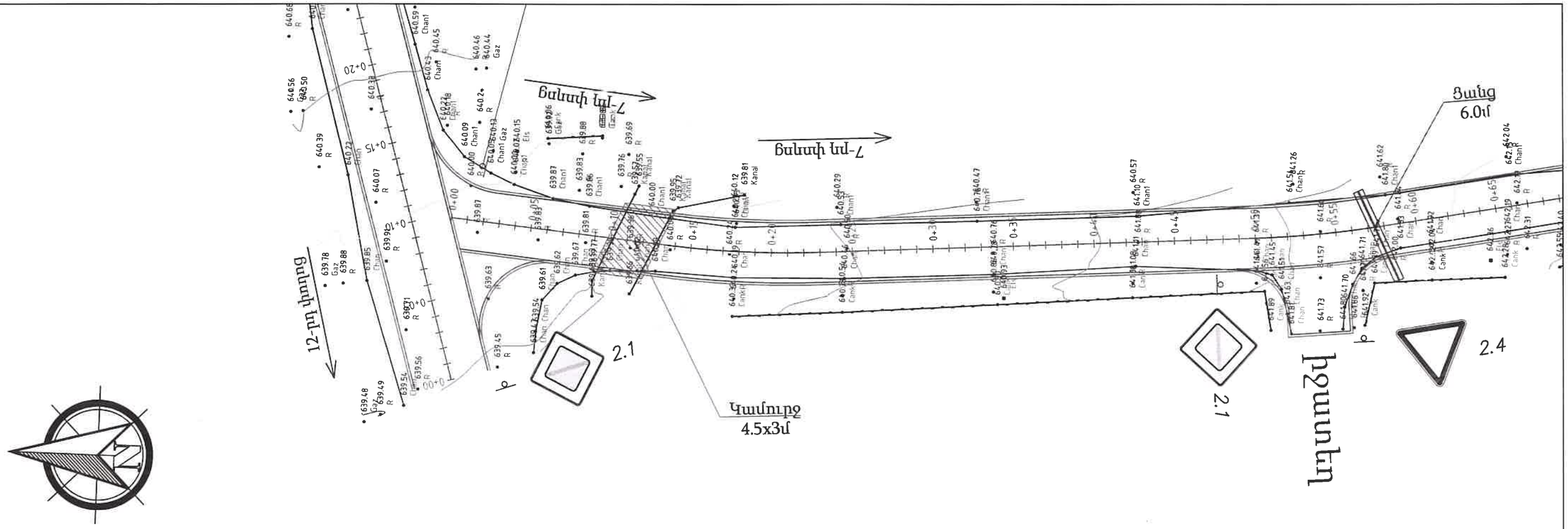

08414485
«ԱՐՄԱՆ-ԵՐԵՄ» ՍՊԸ
"APMAH-EPEM" OOO
"ARMAN-EREM" LLC
ՓՈՐՁԱՔՆՆՈՒԹՅՈՒՆ

ՊՇՏՏՈՆ	ԱՌՈՒՆ ԱՋԳԱՆՈՒՆ	ՍՏՈՐԱԳՐ.		ՆԱԽԱԳԾԻ ԱՆՈՒՆ Նոյեմբերյան համայնքի Զորական բնակավայրի 1;2;4;7;8;9 և 14-րդ փողոցների տուֆապատման աշխատանքների նախագծանախահաշվային փաստաթղթերի կազմման ծառայություններ ՀՀՏՄՆՀՀ-ԳՀՇՁԲ-24/16-3		
ՏՆՕՐԵՆ	Լ. ԼԵՎՈՆՅԱՆ					
ԳԾԵՑ	Է. ԷՌԻԱԶԱՐՅԱՆ			ԳԾԱԳՐԻ ԱՆՈՒՆ 7-րդ փողոց	ՓՈՒԼ	ԹԵՐԹ	ԹԵՐԹԵՐ
					ԱՆ	32	40
				Անվտանգության հատակագիծ	ՋԻ ԷՄ ԲԻ ԳՐՈՒՊ ՍՊԸ		
		ԱՄՍԱԹԻՎ					
	Մ 1:500	ՄԱՍՇՏԱԲԸ					

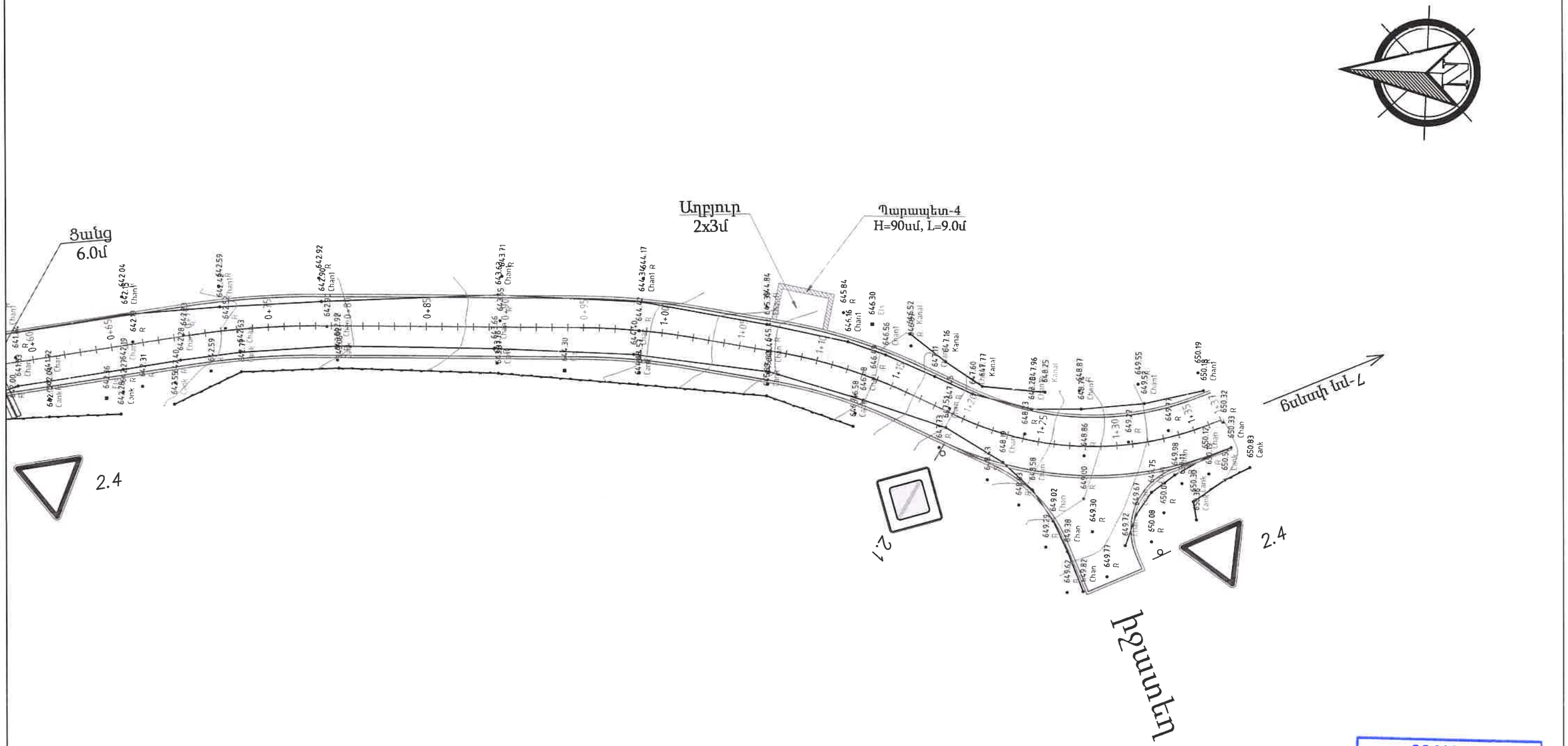

08414485
«ԱՐՄԱՆ-ԵՐԵՄ» ՍՊԸ
"APMAH-EPEM" OOO
"ARMAN-EREM" LLC
ՓՈՐՁԱՔՆՆՈՒԹՅՈՒՆ

Ծանոթություն:
Պարապետների ընդհանուր երկորությունը՝ 19+13+22+9=63գծ.մ

ՊԱՇՏՈՆ	ՄՈՌԻՆ ԱԶԳԱՆՈՒՆ	ՍՏՈՐԱԳՐ.		ՆԱԽԱԳԾԻ ԱՆՈՒՆ Նոյեմբերյան համայնքի Զորական բնակավայրի 1;2;4;7;8;9 և 14-րդ փողոցների տուֆապատման աշխատանքների նախագծանախահաշվային փաստաթղթերի կազմման ծառայություններ ՀՀՏՄՆՀՀ-ԳՀՇՁԲ-24/16-3			
ՏՆՕՐԵՆ	Լ. ԼԵՎՈՆՅԱՆ						
ԳԾԵՑ	Է. ԷԴԻԱԶԱՐՅԱՆ						
				ԳԾԱԳՐԻ ԱՆՈՒՆ 7-րդ փողոց	ՓՈՒԼ	ԹԵՐԹ	ԹԵՐԹԵՐ
					ԱՆ	33	40
				Անվտանգության հատակագիծ	ՋԻ ԷՄ ԲԻ ԳՐՈՒՊ ՍՊԸ		
		ԱՄՍԱԹԻՎ					
	Մ 1:500	ՄԱՍՇՏԱԲԸ					

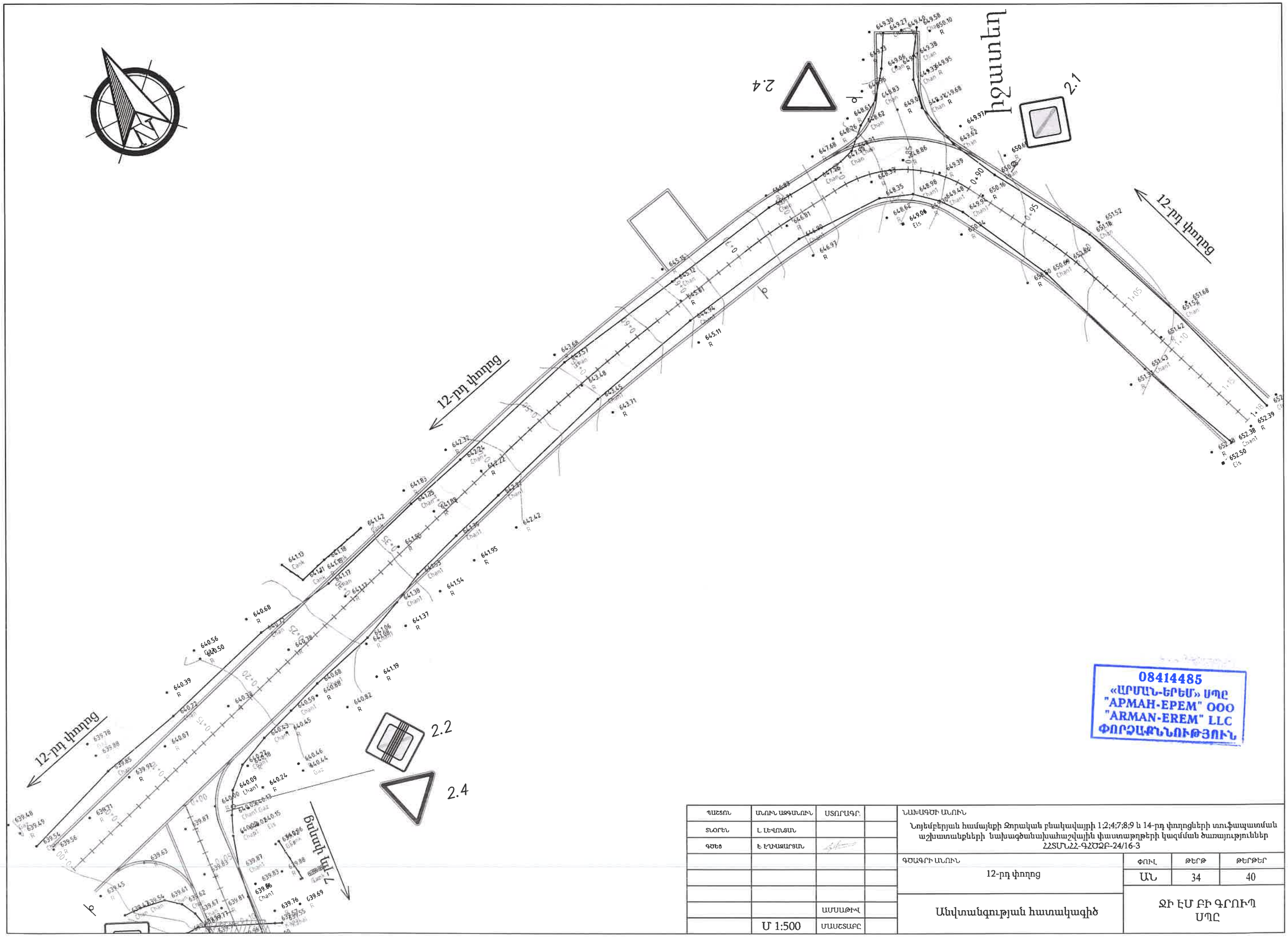

08414485
«ԱՐՄԱՆ-ԵՐԵՄ» ՍՊԸ
"АРМАН-ЕРЕМ" ООО
"ARMAN-EREM" LLC
ՓՈՐՁԱՔՆՆՈՒԹՅՈՒՆ

ՊԱՇՏՈՆ	ԱՌՈՒՆ ԱԳԳԱՌՈՒՆ	ՍՏՈՐԱԳՐ.	
ՏՆՕՐԵՆ	Լ. ԼԵՎՈՆՅԱՆ		
ԳՓԵԹ	Է. ԷԴԻԱԶԱՐՅԱՆ		
		ԱՄՍԱԹԻՎ	
	Մ 1:500	ՄԱՍՇՏԱԲԸ	

ՆԱԽԱԳԾԻ ԱՆՈՒՆ

Նոյեմբերյան համայնքի Ջորական բնակավայրի 1;2;4;7;8;9 և 14-րդ փողոցների տուֆապատման աշխատանքների նախագծանախահաշվային փաստաթղթերի կազմման ծառայություններ
ՀՀՏՄՆՀՀ-ԳՀՇՁԲ-24/16-3

ԳԾԱԳՐԻ ԱՆՈՒՆ	ՓՈՒԼ	ԹԵՐԹ	ԹԵՐԹԵՐ
12-րդ փողոց	ԱՆ	34	40
Անվտանգության հատակագիծ	ՋԻ ԷՄ ԲԻ ԳՐՈՒՊ ՍՊԸ		

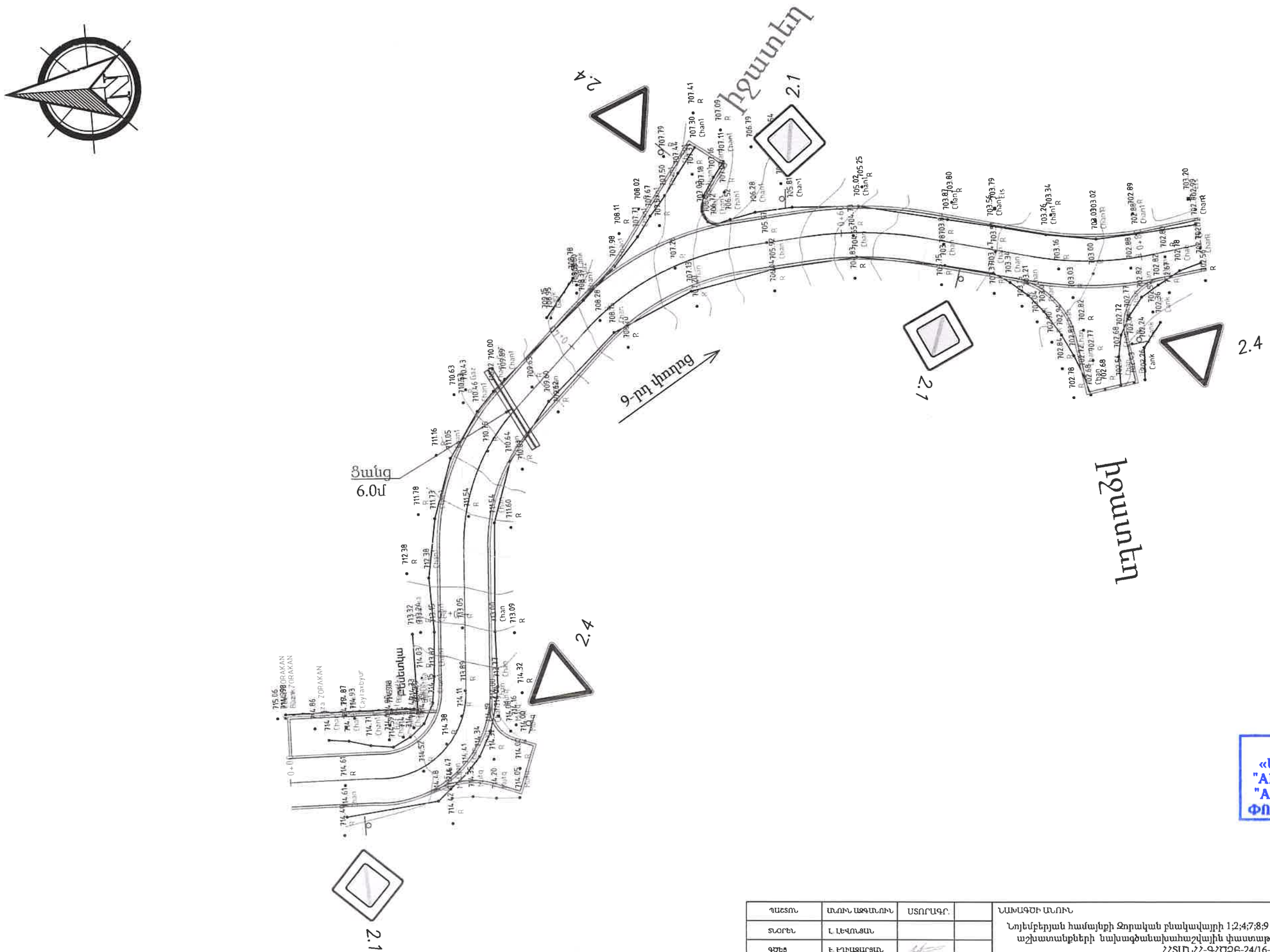

08414485
«ԱՐՄԱՆ-ԵՐԵՄ» ՍՊԸ
"АРМАН-ЕРЕМ" ООО
"ARMAN-EREM" LLC
ՓՈՐՁԱՔՆՆՈՒԹՅՈՒՆ

ՊԱՇՏՈՆ	ԱՌՈՒՆ ԱԶԳԱՆՈՒՆ	ՍՏՈՐԱԳՐ.	
ՏՆՕՐԵՆ	Լ. ԼԵՎՈՆՅԱՆ		
ԳԾԵՑ	Է. ԷՐԻԱԶԱՐՅԱՆ		
		ԱՄՍԱԹԻՎ	
	Մ 1:500	ՄԱՍՇՏԱԲ	

ՆԱԽԱԳԾԻ ԱՆՈՒՆ

Նոյեմբերյան համայնքի Զորական բնակավայրի 1;2;4;7;8;9 և 14-րդ փողոցների տուֆապատման աշխատանքների նախագծանախահաշվային փաստաթղթերի կազմման ծառայություններ
ՀՀՏՄՆՀՀ-ԳՀԾՁԲ-24/16-3

ԳԾԱԳՐԻ ԱՆՈՒՆ	ՓՈՒԼ	ԹԵՐԹ	ԹԵՐԹԵՐ
9-րդ փողոց	ԱՆ	35	40
Անվտանգության հատակագիծ	ԶԻ ԷՄ ԲԻ ԳՐՈՒՊ ՍՊԸ		

Լայնական կտրվածք կամրջի առանցքով

Մ 1:50

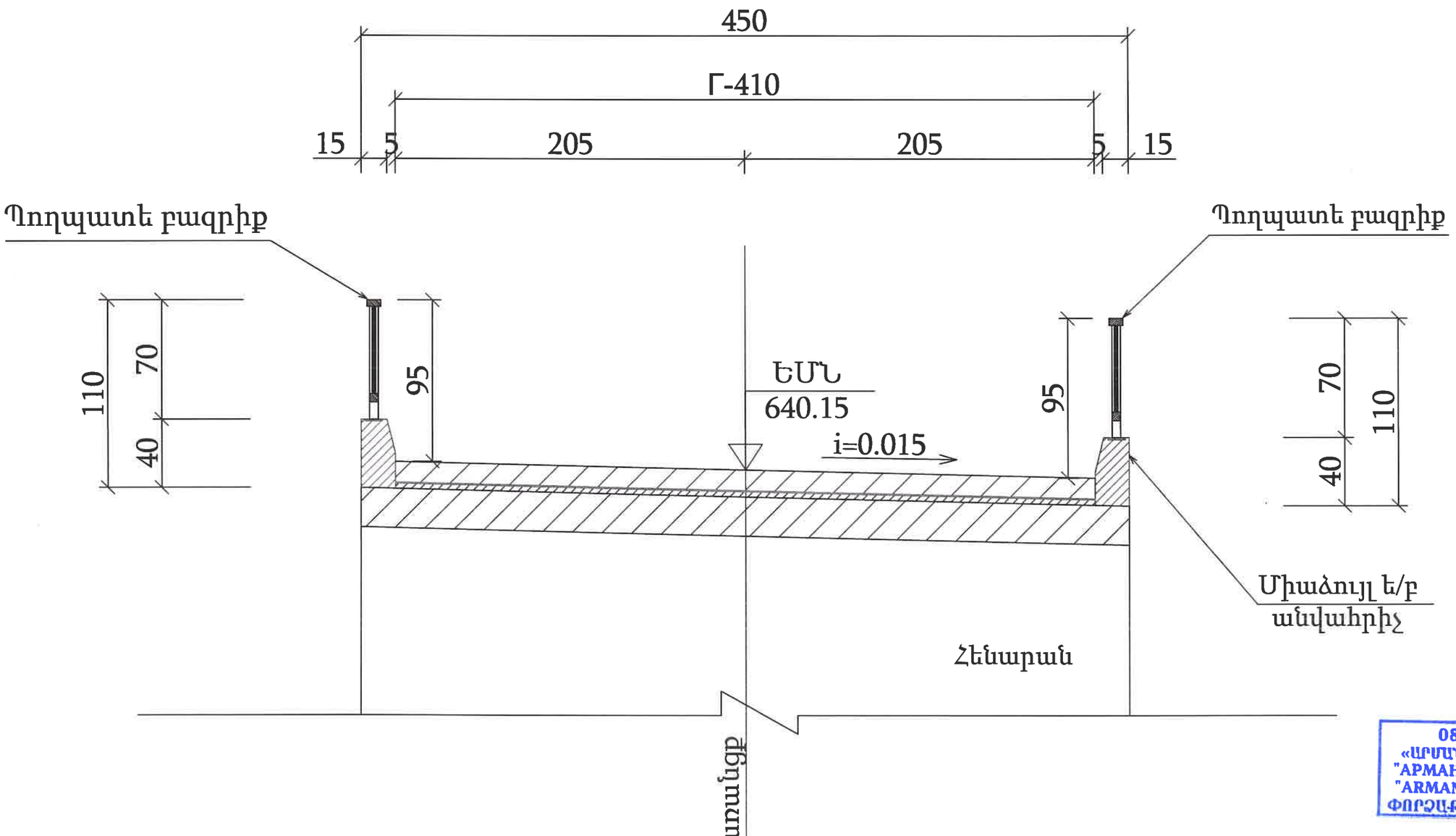

08414485
«ԱՐՄԱՆ-ԵՐԵՄ» ՍՊԸ
"АРМАН-ЕРЕМ" ООО
"ARMAN-EREM" LLC
ՓՈՐՁԱՔՆՆՈՒԹՅՈՒՆ

Ծանոթություն

1. Վերանորոգվում է կամրջի երթևեկելի մասը, անվտանգության տարերը՝ անվահրիչները ու բազրիքները:
2. Չափերը տրված են «սմ»-ով, «բացարձակ» նիշերը՝ «մ»-ով:

ՊՍԵՏՈՆ	ԱՌՈՒՆ ԱԶԳԱՆՈՒՆ	ՍՏՈՐԱԳՐ.		ՆԱԽԱԳԾԻ ԱՆՈՒՆ Նոյեմբերյան համայնքի Զորական բնակավայրի 1;2;4;7;8;9 և 14-րդ փողոցների տուֆապատման աշխատանքների նախագծանախահաշվային փաստաթղթերի կազմման ծառայություններ ՀՀՏՄՆՀՀ-ԳՀՇՁԲ-24/16-3		
ՏՆՕՐԵՆ	Լ. ԼԵՎՈՆՅԱՆ					
ԳԾԵՑ	Է. ԷԴԻԱԶԱՐՅԱՆ					
				ԳԾԱԳՐԻ ԱՆՈՒՆ 7-րդ փողոց, ՊԿ0+11 Կամրջի երթևեկելի մասի վերանորոգում	ՓՈՒԼ	ԹԵՐԹ	ԹԵՐԹԵՐ
					ԱՆ	36	40
				Լայնական կտրվածք կամրջի առանցքով	ՋԻ ԷՄ ԲԻ ԳՐՈՒՊ ՍՊԸ		
		ԱՄՍԱԹԻՎ					
		ՄԱՍՇՏԱԲԸ					

Մուտքի ճակատ
Մ 1:50

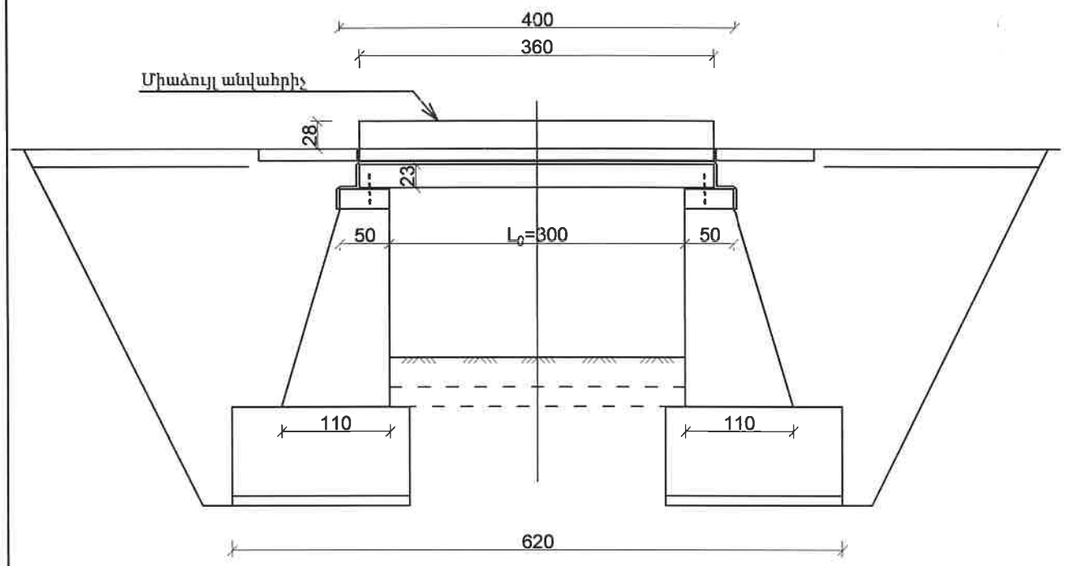

Երկայնական կտրվածք
Մ 1:50

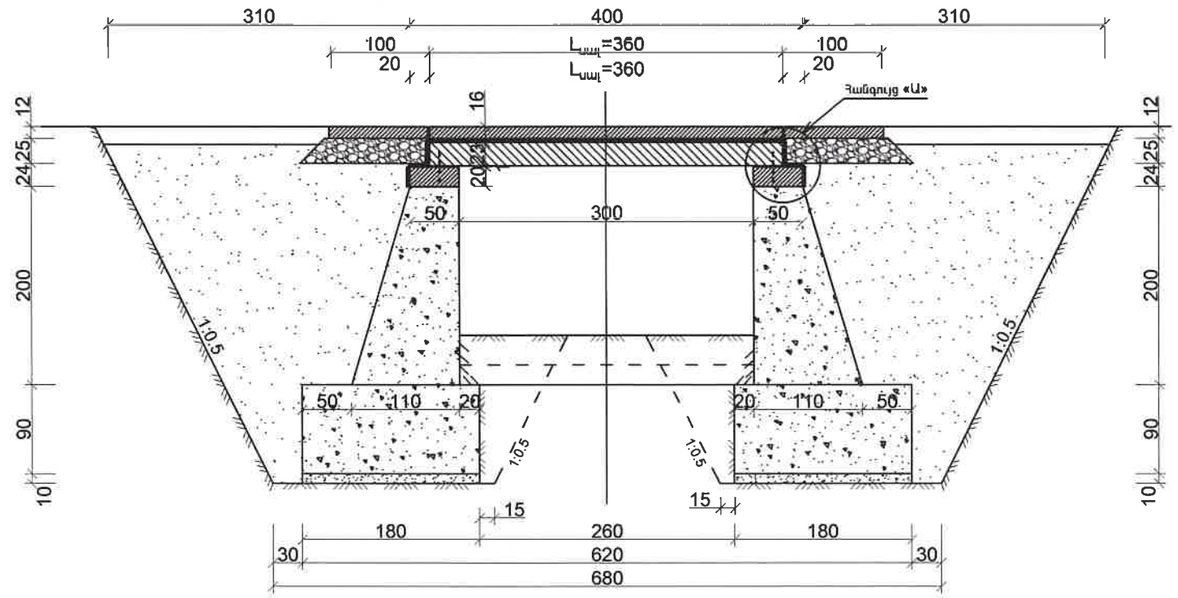

Հանգույց <<Ա>>
Մասշտաբ 1:25

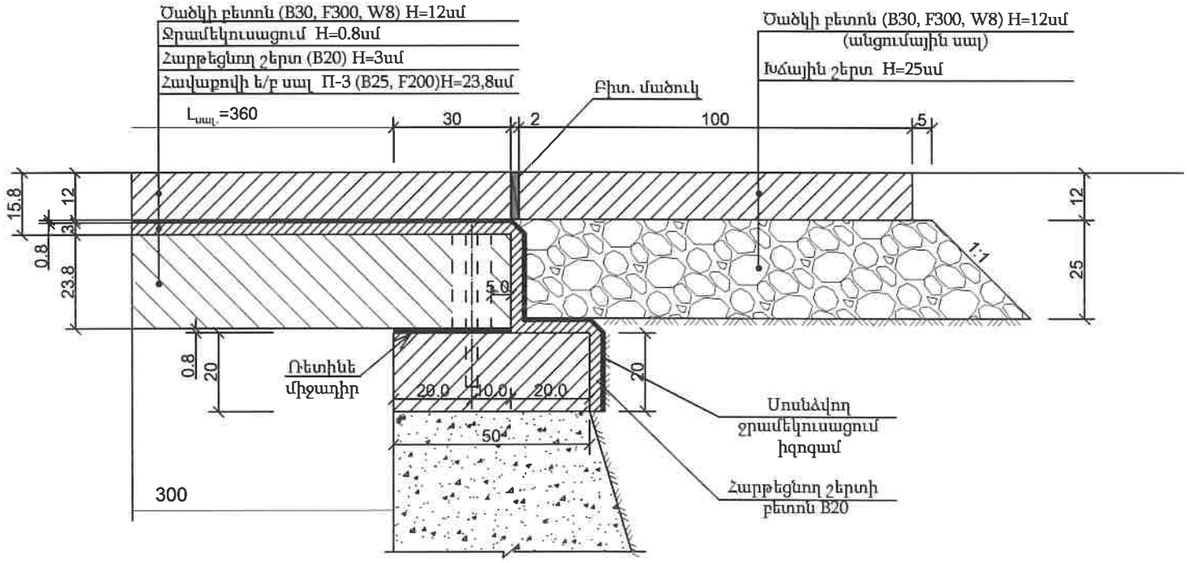

Ծանոթություն
1. Գոյություն ունեցող կամուրջը ունի 3.0մ բացվածք:
2. Հատումը գետակի հետ ուղիղ անկյան տակ է α=90°:
3. Կամուրջի հենարանները գտնվում են բարվոք վիճակում:
4. Կամրջի թռիչքային կառուցվածքի սալերքի երկարությունը կազմում է 3.6մ:
5. Հենարանային բարձիկները միաձույլ ե/բետոնից:
6. Կամուրջի լայնքը կազմում է 4.5մ:
7. Նախատեսված է ե/բետոնից անվահիրիչ, որի վրա անհրաժեշտ է տեղադրել 70սմ բարձրությամբ պեղպատե բազրիք:
8. Չափերը տրված են «սմ»-ով, «բացարձակ» նիշերը՝ «մ»-ով:

ՊԱՇՏՈՆ	ԱՆՈՒՆ ԱԳԳԱՆՈՒՆ	ՍՏՈՐԱԳՐ.	
ՏՆՕՐԵՆ	Լ. ԼԵՎՈՆՅԱՆ		
ԳԼԽԱ	Է. ԷԴԻԱԶԱՐՅԱՆ		
		ԱՄՍԱԹԻՎ	
		ՄԱՍՇՏԱԲԸ	

ՆԱԽԱԳԾԻ ԱՆՈՒՆ

Նոյեմբերյան համայնքի Զորական բնակավայրի 1;2;4;7;8;9 և 14-րդ փողոցների տուֆապատման աշխատանքների նախագծանախահաշվային փաստաթղթերի կազմման ծառայություններ ՀՀՏՄՆՀՀ-ԳՀՇՁԲ-24/16-3

ԳԾԱԳՐԻ ԱՆՈՒՆ

7-րդ փողոց, ՊԿ0+11 Կամրջի երթևեկելի մասի վերանորոգում

ՓՈՒԼ	ԹԵՐԹ	ԹԵՐԹԵՐ
ԱՆ	37	40

Կամրջի ընդհանուր տեսքը

ՋԻ ԷՄ ԲԻ ԳՐՈՒՊ ՍՊԸ

08414485
«ԱՐՄԱՆ-ԵՐԵՄ» ՍՊԸ
"APMAH-EPEM" OOO
"ARMAN-EREM" LLC
ՓՈՐՁԱՔՆՆՈՒԹՅՈՒՆ

Միաձույլ ե/բ անվահիրիչների կոնստրուկցիան

Մ 1:25

Ճակատ

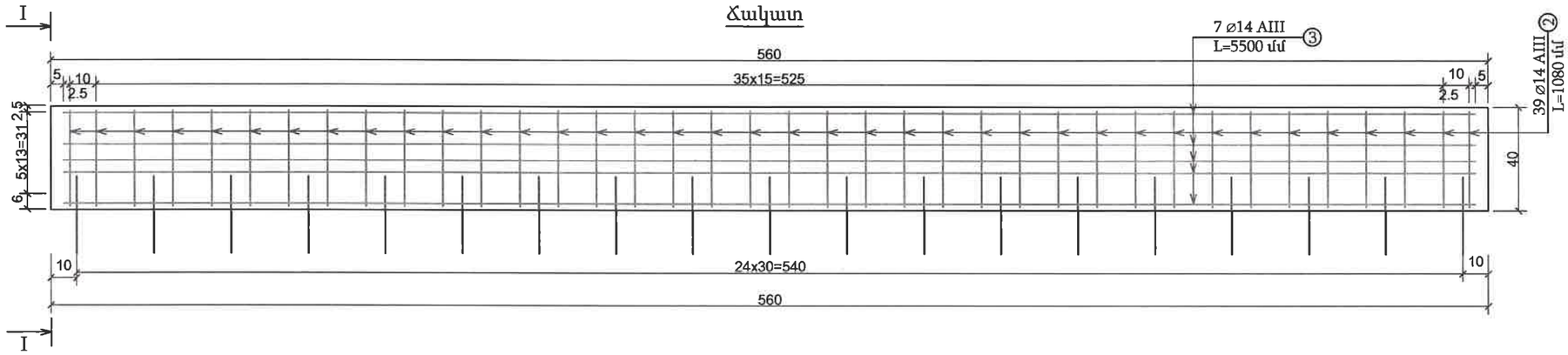

I - I

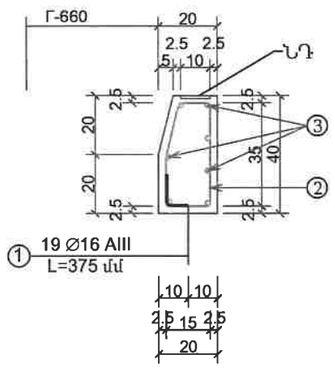

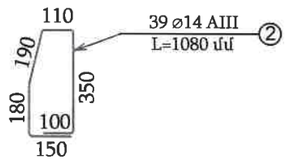

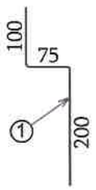

ՄԵԿ ԱՆՎԱՀՐԻՉԻ ՀԱՄԱՐ

Ամրանավորման մասնագիր և քաղվածք

Դիրքերի NN	Տրամագիծը մմ	Երկարութ. մմ	Քանակը հատ	Ընդհ. երկ. մ	Քաշը 1գծ.մ կգ	Ընդհ.քաշը կգ
1	ø16 AIII	375	25	9.38	1.579	14.80
2	ø14 AIII	1080	39	42.12	1.208	50.88
3	ø14 AIII	5500	7	38.50	1.208	46.51
					Ընդամենը	112.19

Մեկ անվահիրիչների միաձույլ ե/բ, մ^3	0.448	B25, F200

08414485
«ԱՐՄԱՆ-ԵՐԵՄ» ՍՊԸ
"APMAH-EPEM" OOO
"ARMAN-EREM" LLC
ՓՈՐՁԱՔՆՆՈՒԹՅՈՒՆ

ԾԱՆՈԹՈՒԹՅՈՒՆ

1. Կամարի և կողային պատերի անվահիրիչների աճեցումը նախատեսված է իրականացնել միաձույլ ե/բետոնով (դաս B25, F200), նախապես խարիսխների տեղադրումով: Ամրանների միացումը խարիսխների հետ իրականացվում է եռակցման միջոցով: Ամրանները նախատեսված են AIII դասի, պարբերական պրոֆիլի ԳՕՍ 5781-82, 380-88:
2. Խարիսխները տեղադրվում են անցքերի գայլիկոնման և էպօքսիդե-ցեմենտային շաղախով լրացման միջոցով:
3. Գծագրում ցուցադրված է նաև ՆԴ դիրքը անվահիրիչի վրա, սակայն ՆԴ ամրանները ցուցադրված չեն:
4. Գծագրում ցուցադրված է մեկ անվահիրիչի 5.6 գծ.մ ծավալները
5. կամրջի ամեն կողմում հարկավոր է կառուցել երկու հատ 5.6գխմ երկարությամբ անվահիրիչ, ընդհանուր 11.2գծ.մ երկարությամբ:
3. Չափերը տրված են «սմ»-ով, ամրաններինը՝ «մմ»-ով:

ՊՇՏՈՆ	ԱՆՈՒՆ ԱԳԳԱՆՈՒՆ	ՍՏՈՐԱԳՐ.	
ՏՆՕՐԵՆ	Լ. ԼԵՎՈՆՅԱՆ		
ԳԵՏ	Է. ԷՂԻԱԶԱՐՅԱՆ		

ՆԱԽԱԳԾԻ ԱՆՈՒՆ

Նոյեմբերյան համայնքի Ջորական բնակավայրի 1;2;4;7;8;9 և 14-րդ փողոցների տուֆապատման աշխատանքների նախագծանախահաշվային փաստաթղթերի կազմման ծառայություններ
ՀՀՏՄՆՀՀ-ԳՀՇՁԲ-24/16-3

ԳԾԱԳՐԻ ԱՆՈՒՆ
7-րդ փողոց,
ՊԿ0+11 Կամրջի երթևեկելի մասի վերանորոգում

ՓՈՒԼ	ԹԵՐԹ	ԹԵՐԹԵՐ
ԱՆ	38	40

Միաձույլ ե/բ անվահիրիչի կոնստրուկցիան

ՀԻ ԷՄ ԲԻ ԳՐՈՒՊ ՍՊԸ

ԱՄՍԱԹԻՎ		
ՄԱՍՇՏԱԲ		

A3

ԲԱԶՐԻՔԻ ՍԵԿՑԻԱ
(ճակատային տեսք)
Մ 1:20

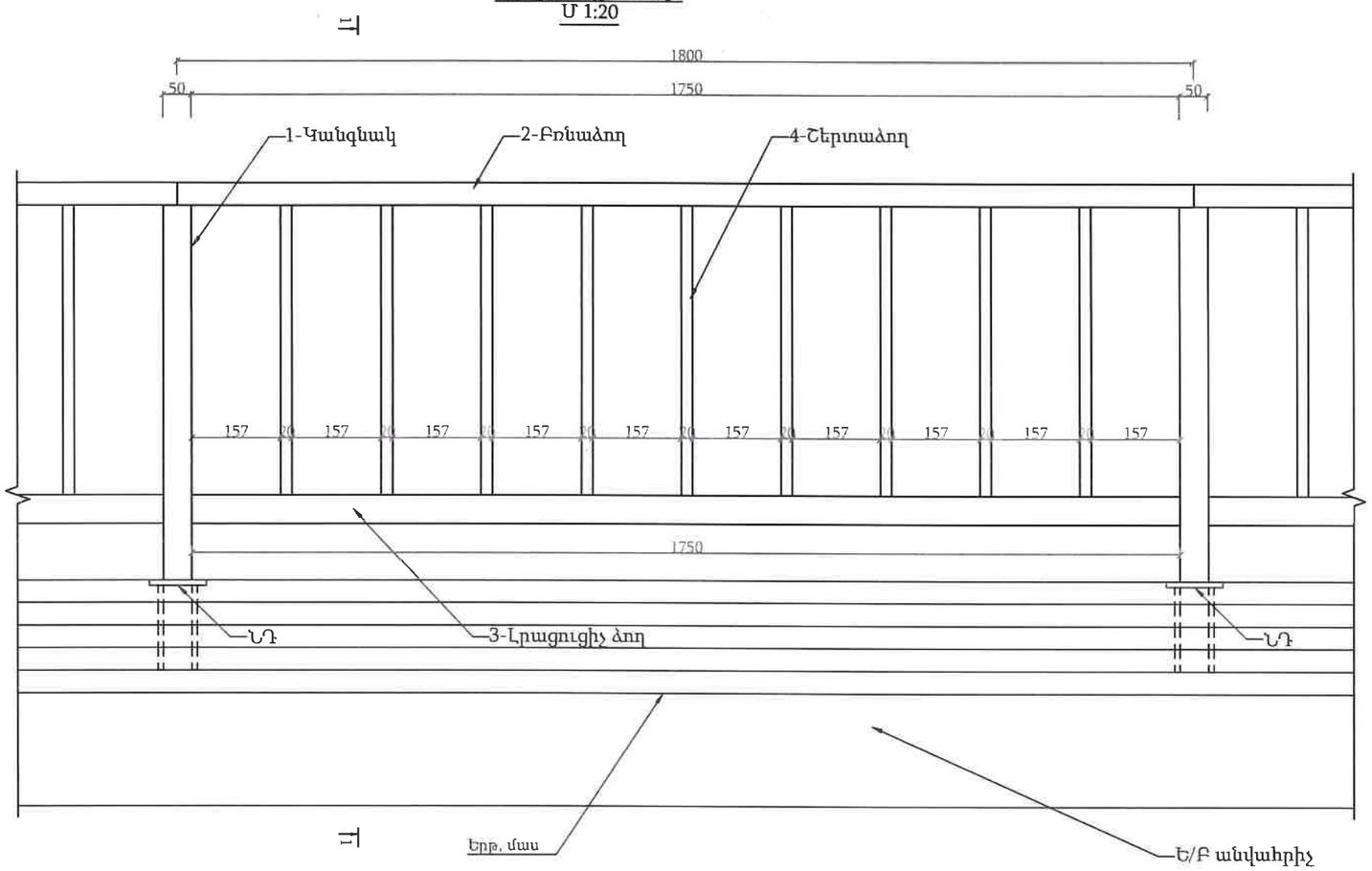

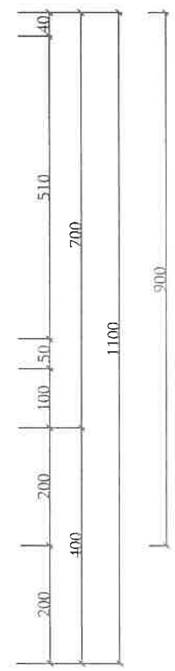

1-1
Մ 1:20

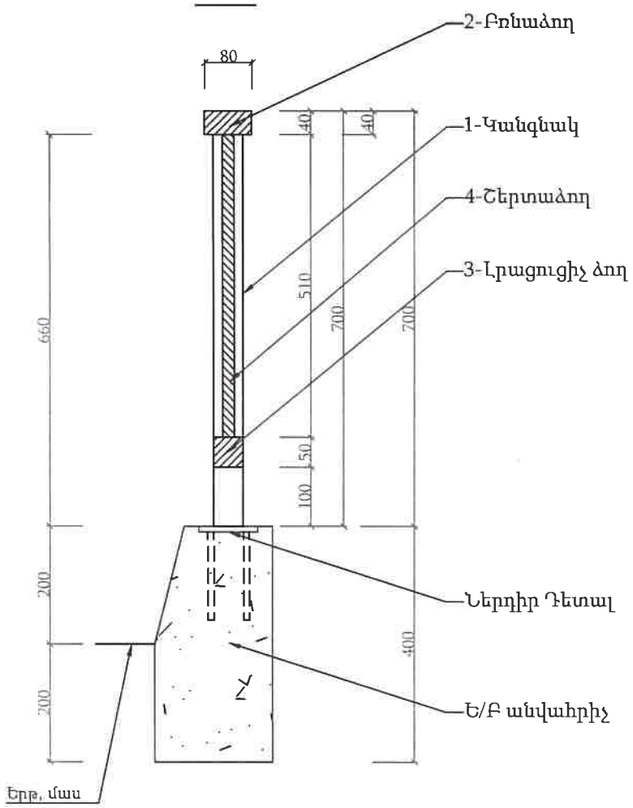

ՄԵՏԱՂԱԿԱՆ ԲԱԶՐԻՔԻ ՄԱՍՆԱԳԻՐ

Դիրք NN	Տարրերի անվանումը	Մեկ սեկցիայի համար						6 սեկցիայի համար			Ընդհանուր երկարությունը ըստ հատույթի, գծ.մ		
		Հատույթը, մմ	Երկարություն, մմ	Քաշը 1գծ.մ-ի, կգ	Քանակը, հատ	Ընդհանուր երկարությունը, գծ.մ	Ընդհանուր քաշը, կգ	Քանակը, հատ	Ընդհանուր երկարությունը, (հաշվի առած բռնաձողի թեք լրացուցիչ դետալները) գծ.մ	Ընդհանուր քաշը, կգ	□80*40*4	□50*50*4	□20*20*1.5
1	Կանգնակ	□50*50*4	660	5.56	1	0.66	3.67	8	5.28	29.36		5.28	
2	Բռնաձող	□80*40*4	1800	6.82	1	1.80	12.28	6	16.8	114.58	16.80		
3	Լրացուցիչ ձող	□50*50*4	1750	5.56	1	1.75	9.73	6	10.5	58.38		10.5	
4	Շերտաձող	□20*20*1.5	510	0.841	9	4.59	3.86	54	247.86	208.45			247.86
ԸՆԴՀԱՄԵՆԸ							29.54			410.76	16.80	15.78	247.86

08414485
«ԱՐՄԱՆ-ԵՐԵՄ» ՍՊԸ
"АРМАН-ЕРЕМ" ООО
"ARMAN-EREM" LLC
ՓՈՐՁԱՔՆՆՈՒԹՅՈՒՆ

Ծանոթություն

1. Բազրիքները պատրաստվում են Ст. 3 сп5 մակնիշի պողպատից՝ ըստ ԳՈՍՏ 535-88:
2. Բազրիքների համար 1 կանգնակները եռակցվում են Ներդիր Դետալին (ՆԴ):
3. Եռակցման կարերի բարձրությունը՝ d = 5մմ:
3. Բազրիքների ներկումը կատարվում է 2 շերտ յուղային ներկով՝ նախնական նախաներկումով:
4. Կամրջի ամեն կողմում հարկավոր է տեղադրել 4 սեկցիա, ընդհանուր՝ 8 սեկցիա:
5. Չափերը տրված են «մմ» - ով:

ՊԱՏՐՈՆ	ԱՌՈՒՆ ԱԳԱԼՈՒՆ	ՍՏՈՐԱԳՐ.	
ՏՆՕՐԵՆ	Լ. ԼԵՎՈՆՅԱՆ		
ԳԾԵՑ	Է. ԷԴՈՒԱՐԴՅԱՆ		

ՆԱԽԱԳԾԻ ԱՆՈՒՆ
Նոյեմբերյան համայնքի Զորական բնակավայրի 1;2;4;7;8;9 և 14-րդ փողոցների տուֆապատման աշխատանքների նախագծանախահաշվային փաստաթղթերի կազմման ծառայություններ
ՀՀՏՄՆՀՀ-ԳՀԾԶԲ-24/16-3

ԳԾԱԳՐԻ ԱՆՈՒՆ
7-րդ փողոց,
ՊԿ0+11 Կամրջի երթևեկելի մասի վերանորոգում

ՓՈՒԼ	ԹԵՐԹ	ԹԵՐԹԵՐ
ԱՆ	39	40

Բազրիքի կոնստրուկցիան

ԶԻ ԷՄ ԲԻ ԳՐՈՒՊ ՍՊԸ

		ԱՄՍԱԹԻՎ	
		ՄԱՍՇՏԱԲԸ	

A3

ԲԱԶՐԻՔԻ ԱՄՐԱՑՄԱՆ ԴԵՏԱԼ

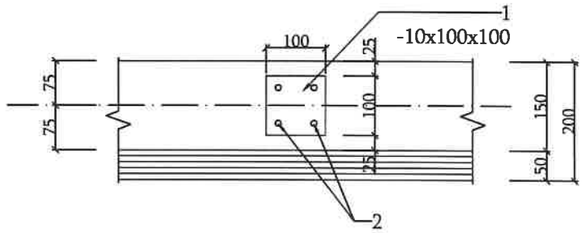

Անվահրիչի տեղաբաշխման սխեման

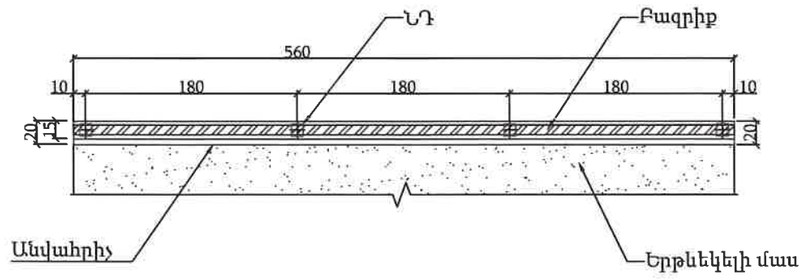

Ներդիր մաս ՆՄ-1

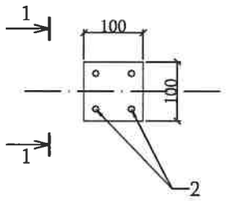

1-1

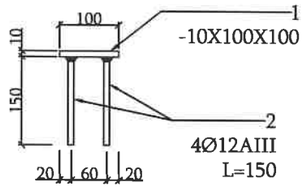

08414485
«ԱՐՄԱՆ-ԵՐԵՄ» ՍՊԸ
"APMAH-EPEM" OOO
"ARMAN-EREM" LLC
ՓՈՐՁԱՔՆՆՈՒԹՅՈՒՆ

Մասնագիր երկու անվահրիչի համար

Ապրան-քանիշ	№	Էսքիզ	Երկար. սմ	Քանակ, հատ	Չափերը	Մեկ դետալի համար				Երկու անվահրիչում			
						Դետալի քաշը, կգ				Քանակ, հատ	Դետալների առանձին բաղադրիչները		Ընդհանուր դետալների քաշը, կգ
						Միավորի քաշը	Մեկի	Ընդանուր	Դետալի		Չափերը	Քաշը, կգ	
ՆԴ	1	-ВСт3 сп 5-1	10x100x100	1	0.01 մ^2	7.85կգ-1մ^2	0.0785	0.0785	0.8045	2x4=8	0.08 մ^2	0.628	5.871
	2	Ամրան ø14AIII	150	4	0.6 մ	1.21կգ-1գծ.մ	0.1815	0.726			4.8 մ	5.808	

Ծանոթություն

1. Ներդիր դետալը պատրաստվում են Ст. 3 сп5 մակնիշի պողպատից՝ ըստ ԳՈՍՏ 535-88:
2. Ներդիր դետալի պողպատե թերթը եռակցվում է 4 հատ Ø12AIII, L=150 ամրաններին:
3. Եռակցման կարերի բարձրությունը d = 5մմ:
4. Կամրջի ամեն անվահրիչի վրա հարկավոր է տեղադրել 4 հատ ՆԴ, ընդհանուր՝ 8 հատ:
5. Չափերը տրված են «մմ» - ով և «սմ» - ով:

ՊԱՇՏՈՆ	ՍՆՈՒՆ ԱԶԳԱՆՈՒՆ	ՍՏՈՐԱԳՐ.	
ՏՆՕՐԵՆ	Լ. ԼԵՎՈՆՅԱՆ		
ԳՍԵՑ	Է. ԷՂԻԱԶԱՐՅԱՆ		

ՆԱԽԱԳԾԻ ԱՆՈՒՆ
Նոյեմբերյան համայնքի Զորական բնակավայրի 1;2;4;7;8;9 և 14-րդ փողոցների տուֆապատման աշխատանքների նախագծանախահաշվային փաստաթղթերի կազմման ծառայություններ
ՀՀՏՄՆՀՀ-ԳՀԾՁԲ-24/16-3

ԳԾԱԳՐԻ ԱՆՈՒՆ
7-րդ փողոց,
ՊԿ0+11 Կամրջի երթևեկելի մասի վերանորոգում

ՓՈՒԼ	ԹԵՐԹ	ԹԵՐԹԵՐ
ԱՆ	40	40

Ներդիր դետալ

ՍՏՈՒՄԱԹԻՎ
ՄԱՍՇՏԱԲԸ

ՋԻ ԷՄ ԲԻ ԳՐՈՒՊ ՍՊԸ

A3